OMMELIFT

Vertimas

INSTRUKCIJOS

OMMELIFT Tipas

2900 E
2900 EB
2900 EBP
2900 EBD
2900 EP
2900 ED

BRUBAKKEN
Lift / Truck / Service

ES Atitikties sertifikatas

Gamintojo arba paskirto atstovo pavadinimas:

OMME LIFT A/S

Gamintojo adresas:

Lægårdsvej 4
DK-7260 Sønder Omme

Pareiškiame, kad šis gaminys:

Prietaiso aprašymas:

Gaminio tipas		Keltuvas	
Mašinos aprašymas		Antžeminis keltuvas su teleskopine funkcija, sumontuotas ant priekabos važiuoklės	
Mašinos tipas		2900 E	(Prekinis žymėjimas 2900 E/B/P/D)
Serijos numeris	xxxx V	**Statybos metai**	2xxx

kurį mes tiekiame į rinką pagal koncepciją ir konstrukciją atitinka esminius ES saugos ir sveikatos užtikrinimo reikalavimus toliau nurodytose srityse:

EB mašinų direktyva 2006/42/EB
EMS direktyva 2004/108/EB

Dokumentavo Danijos technologijos institutas
Paskelbtosios (notifikuotos) įstaigos Nr.: 0396

EB tipo tyrimo sertifikato Nr.: TI-10-MD-0343

Tam naudojami toliau nurodyti ES standartai:
DS / EN 280:2013 / EN 60204

Pavadinimas

	direktorius
Parašas	**Užsiėmimo žymėjimas**
Sdr.Omme	30.06.2015
Antspaudo	**Data**

Pastabos:
Šis sertifikatas atitinka gamintojo sertifikatą, kaip nurodyta ES mašinų direktyvoje 2006/42/EB.
Esant kokių nors pirmiau minėto gaminio pakeitimų, šis sertifikatas negalioja.

DANAK
INSP Reg. nr. 9047

ID-nr. 0396

DANISH TECHNOLOGICAL INSTITUTE
Certification & Inspection
Kongsvang Allé 29
DK-8000 Århus C
Telefon +45 72 20 10 00
Telefax +45 72 20 10 19
www.teknologisk.dk

OMME LIFT A/S
Lægårdsvej 4
DK 7260 Sdr. Omme

EC-type-examination certificate, according to directive 2006/42/EC Machinery

Cert.no.: **TI-10-MD-0343**	Revision: 01	File no.: 365750

Equipment information

Description: Aerial lift with telescopic function mounted on trailer chassis.

Type: OMMELIFT 2900 E
Basket maximum working load 200 kg.

Reissued date: 12th September 2016 — Expiry date: 12th September 2021
Date: 8 June 2010 — Expiry date: 8 June 2015
Date:

Renewal of the certificate according to annex IX, point 9.3 of the Machine Directive 2006/42/EC and Order No. 693 of 10 June 2013 issued by The Danish Working Environment Authority.
It is hereby certified that OMMELIFT 2900 E has been tested on 12 June 2009 in Sdr. Omme and found to meet the requirements stipulated in Machinery Directive 2006/42/EC as well as in Order No. 612 of 25 June 2008 on Design of Technical Equipment issued by The Danish Working Environment Authority. The basis of this certificate is further the type examination certificate from TÜV reg.no. 08/205/A16-01251 2203 27 of 07.09.1999.
The technical file will be kept at Danish Technological Institute for 15 years from today's date.

Description of equipment:

The type testing has been carried out according to DS/EN 280+ A2: 2009
Type 2900 E covers the models 2900 E-p, 2900 E-d, 2900 EB-p, 2900 EB-d, 2900 EBD, 2900 EBP, 2900 ED, 2900 EP, as well as type 2900 V and the models 2900 EZ,
2900 EBZ, 2900 EBDZ, 2900 EB(P)Z, 2900 BBZ, 2900 EDZ, 2900 BDZ, 2900 EPZ, 2900 EBBZ, 2900 EBZ-P, 2900 EBPZ, 2900 EIBZ
Renewal according to EN280:2013

Future production:
According to the Danish Working Environment Authority's Order No. 693 of 10 June 2013, Annex IX, Danish Technological Institute shall be informed of any modifications to the machinery covered by this type-examination certificate to decide whether the type certificate is still valid.

Detailed examination and test results appear from the inspection report marked as above certificate no.

Danish Technological Institute
Certification & Inspection

Bent Mieritz

TEKNOLOGISK INSTITUT
CERTIFICERING & INSPEKTION
ID NR. 0396

Date: 12th September 2016

Įvadas

Džiaugiamės, kad pasirinkote OMMELIFT, ir esame įsitikinę, kad būsite juo patenkinti.

Šį vadovą parengėme, kad galėtumėte pilnai pasinaudoti visomis keltuvo funkcijomis ir naudoti jas saugiausiai tiek patys, tiek su kitais. Todėl reikia atidžiai perskaityti šią instrukciją prieš pradedant naudoti keltuvą.

Keltuvas atitinka pripažintus standartus.

Svarbu laikytis keltuvo naudojimo ir priežiūros instrukcijos ir susipažinti su nacionaliniais teisės aktais, kaip naudotis keltuvu. Jų taip pat reikia laikytis.

Pakeitimai ir konversijos, jei juos atliko ne OMME LIFT A/S, tokie, kaip neprofesionalus vožtuvo reguliavimas, atleidžia mus nuo bet kokios atsakomybės už atsiradusią žalą.

Jei turite kokių nors klausimų, nedvejodami kreipkitės į OMMELIFT.

BRUBAKKEN
Lift / Truck / Service

OMME LIFT A/S – Lægårdsvej 4 – DK 7260 Sdr. Omme
Phone: + 45 753 413 00 – Fax: + 45 753 415 92
E-mail: omme@ommelift.dk – Web: www.ommelift.dk

Specifikacijos gali būti keičiamos be išankstinio įspėjimo.

Turinys

Įvadas 1
Turinys 2
Keltuvo apibrėžimas 3
Saugos reikalavimai 4
Aprašymas ir taikymo sritis 5
Liftai su vidaus degimo varikliu 7
OMME KELTUVO PALEIDIMAS 8
1. Instrukcijos 8
2. Avarinis nuleidimas 12
3. Rankinis stabilizatorių valdymas 15
DARBAS IR ELGESYS DARBO METU 16
1. Reikalavimai keltuvo operatoriams 16
2. Leistina apkrova/šoninė jėga 16
3. Transportavimas 16
4. Aukštos įtampos linijos 16
5. Saugos diržas 16
6. Triktys 17
7. Tolesnės atsargumo priemonės 17
8. Po naudojimo 17
9. Keltuvai su papildoma siurblio galia 17
10. Savaeigiai keltuvai (papildoma įranga) 18
PRIEŽIŪRA 19
1. Bendra informacija 19
2. Techninė priežiūra ir tikrinimas 20
3. Tepimo taškai 32
4. Baterijos priežiūra 33
5. Vidaus degimo variklio priežiūra: KUBOTA D722-E 37
GEDIMŲ ŠALINIMAS 38
1. Bendra informacija 38
2. Stabilizatorių negalima nuleisti 38
3. Strėlės negalima pakelti 38
4. Tuomet strėlę bus galima nuleisti 38
5. Strėlės negalima ištiesti 39
6. Strėlės negalima įtraukti 39
7. Keltuvas negali pasukti į kairę arba į dešinę 39
8. Per trumpas veikimo laikas ant baterijos (tipas 2900 EB/EBD/EBP) 39
9. Nėra įkrovimo indikatoriaus nukrypimo (tipas 2900 EB/EBD/EBP) 39
10. Tinkamai neveikia signalinės vietos lemputės 40
Užsakymo numeriai lipdukams OMME 2900 41

Keltuvo apibrėžimas

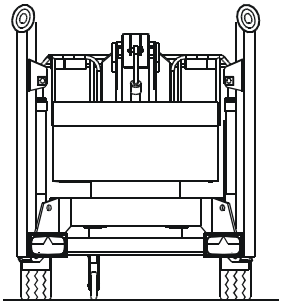

Venstre
Kairė
Links

Højre
Dešinysis
Rechts

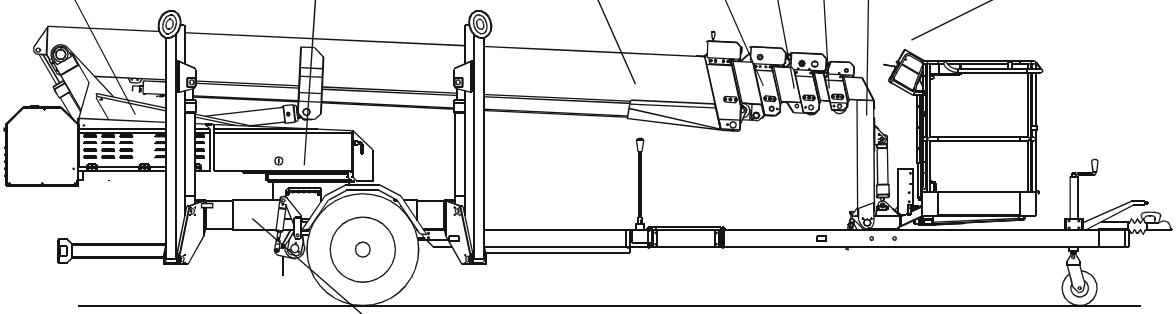

Arm 4
Strėlė 4
Ausleger 4

Arm 3
Strėlė 3
Ausleger 3

Arm 2
Strėlė 2
Ausleger 2

Arm 1
Strėlė 1
Ausleger 1

Tårn
Laisvai pastatomas
Turm

Styreboks
Valdymo pultas
Steuerkasten

Liftarm 0
Strėlė 0
Bühnenausleger 0

Styreboks
Valdymo pultas
Steuerkasten

Bag
Galas
Hinten

For
Priekis
Vorne

Undervogn
Važiuoklė
Fahrgestell

Saugos reikalavimai

DIRBANT KELTUVU ATKREIPKITE DĖMESĮ!

Visada statykite keltuvą ant tvirto pagrindo. Patikrinkite gulsčiuku.	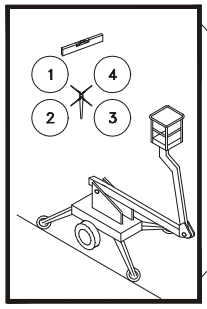 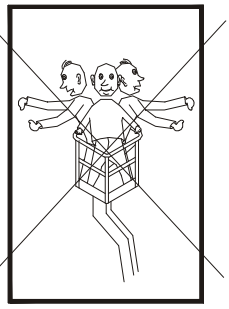	NENAUDOKITE keltuvo su perkrova krepšyje.
NENAUDOKITE keltuvo, kai veikia didelė vėjo jėga.	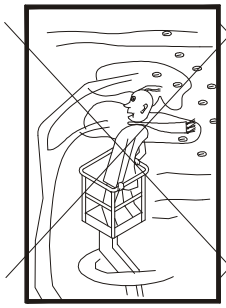 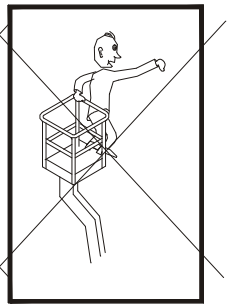	NELIPKITE iš krepšio, kol nepastatysite jo į transportavimo padėtį.
Visada laikykitės saugos reikalavimų, jei dirbate arti aukštos įtampos linijų.	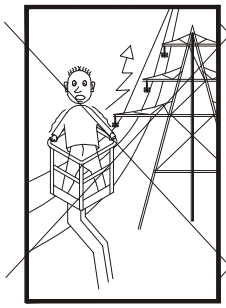 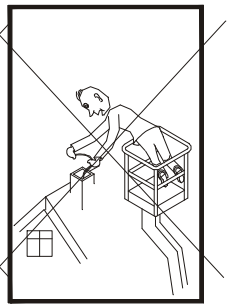	NIEKO nedėkite ant krepšio viršaus ar nekabinkite ant krašto.
NENAUDOKITE kopėčių lipti iš krepšio.	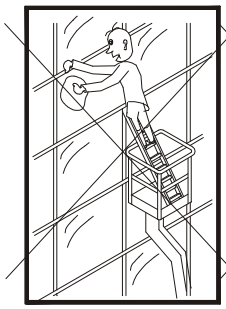 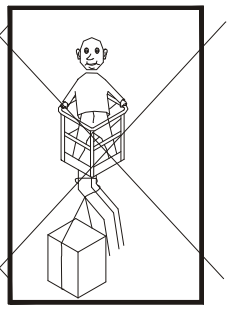	NENAUDOKITE keltuvo kaip krano.
Suspaudimo / sugnybimo pavojus, būnant keltuvo veikimo zonoje.	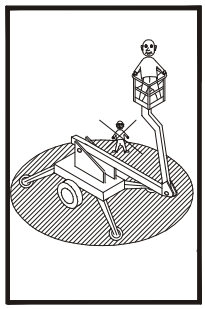 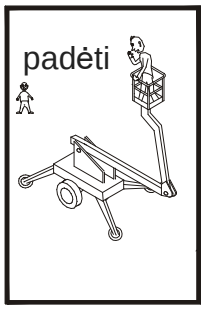	NENAUDOKITE keltuvo viena ranka. Šalia jūsų visada turi būti kolega, jei operacija kartais sustotų.

Aprašymas ir taikymo sritis

OMMELIFT keltuvas gali būti naudojamas tiek patalpose, tiek lauke.

OMMELIFT yra teleskopinis keltuvas su hidrauline teleskopine strėle ir pasukama platforma, į kurią galima įdėti darbo krepšelį norimoje darbinėje padėtyje.

Kėlimo operacija atliekama 24 V DC varikliu 2900 EB modelyje ir/arba vidaus degimo varikliu benzininiu arba dyzeliniu. Modelio tipe 2900 E kėlimo operacija atliekama AC varikliu (230 V/16 A). Variantuose su akumuliatoriumi įtampą tiekiama akumuliatorius, kurį galima įkrauti įmontuotu įkrovikliu. 2900 E (230 V) tipo keltuvas yra prijungtas prie elektros tinklo.

Variklis varo hidraulinį siurblį, kuris pumpuoja alyvą į cilindrus, siekiant pakelti arba nuleisti darbinę platformą pagal darbinių vožtuvų padėtį. Hidrauliniai cilindrai atitinka dabartinius DIN standartus.

Pasukimo judesiams hidraulinė alyva siurbiama per darbinius vožtuvus į hidraulinį variklį, kuris pasuka pasukamosios platformos dantratį per sliekinį reduktorių. Sliekinio reduktoriaus dantratukas sugriebia besisukančias pasukamosios platformos dalis taip, kad strėlė pasisuktų į norimą padėtį.

OMMELIFT yra sumontuotas ant važiuoklės, kuri atitinka eismo kodekso reikalavimus. Keltuvo platforma turi inercinius stabdžius.

OMMELIFT pasižymi tvirtomis valdymo rankenėlėmis.

OMMELIFT judesiai atliekami nuolatos kintamu greičiu. Tokiu būdu galima greitai ir tiksliai pasiekti norimą darbo padėtį.

Darbinis krepšys, kuris yra aliumininis vamzdis, turi suėmimo briauną per visą jo perimetrą. Šis rankena-bėgelis dedamas į vidų, siekiant išvengti rankų traumų. Darbinis krepšys suteikia saugų pagrindą dirbant visose padėtyse.

Mašinos garso slėgis yra mažesnis nei 75 dB (A) ties valdymo pultu.

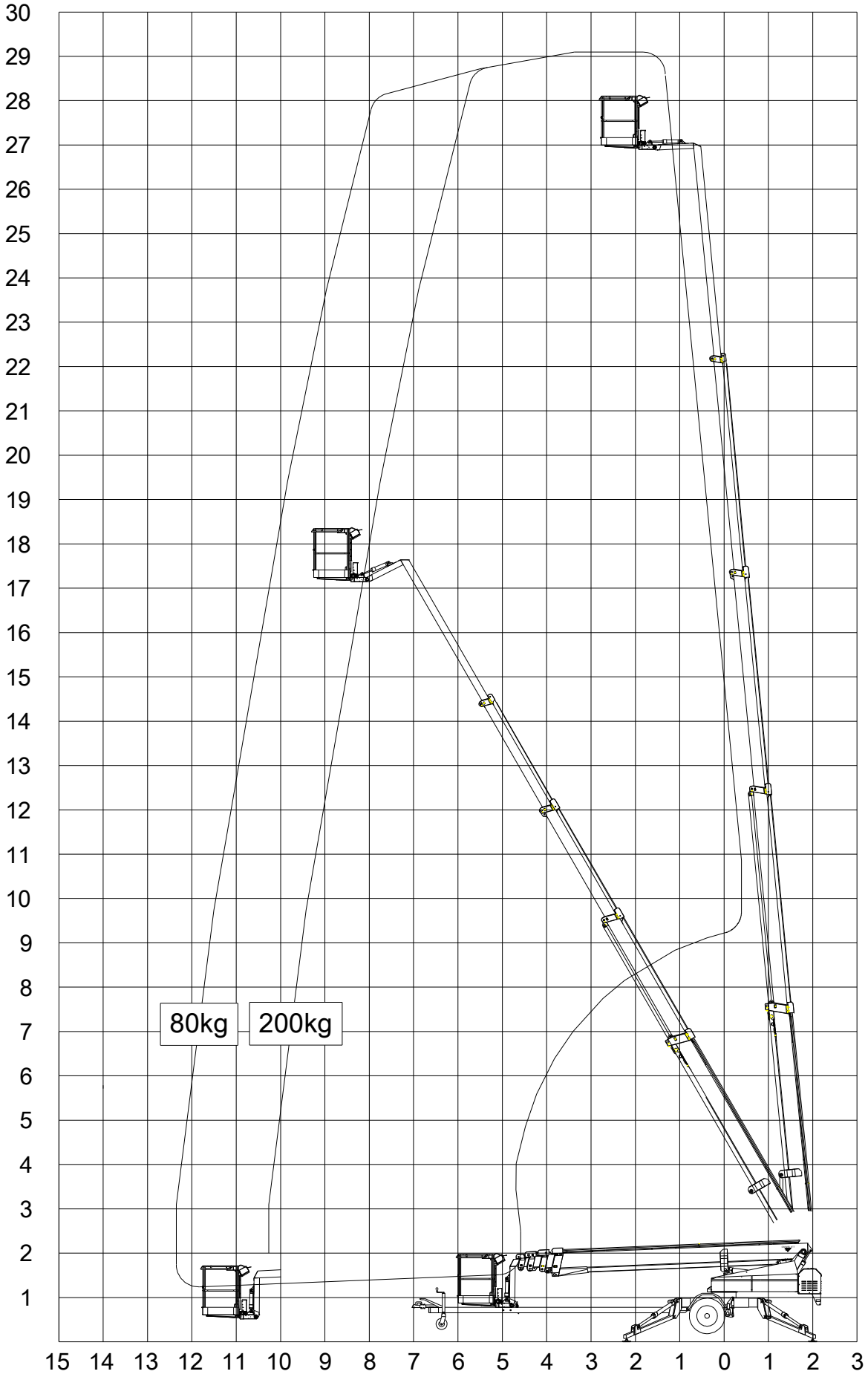
30
29
28
27
26
25
24
23
22
21
20
19
18
17
16
15
14
13
12
11
10
9
8
7
6
5
4
3
2
1
80kg
200kg
15 14 13 12 11 10 9 8 7 6 5 4 3 2 1 0 1 2 3

TECHNINIAI DUOMENYS

Lifto tipas	**2900 E**	**2900 EB**	**2900 EBD**
	Teleskopas		
Didžiausias darbinis aukštis, m	29,00 m		
Didžiausias siekis, m	12,30 m		
Didžiausia krepšio apkrova, kg	200 kg		
Sukimasis	± 400°		
Krepšio dydis, m	1,25x0,8x1,1 m		
Sukamas krepšys	± 41° elektrinis		
Maitinimas	230V/16A	Baterija	Baterija/Dyzelinas
Baterija		24V/200Ah/5 val.	24V/200Ah/5 val.
Įkroviklis		24V/30A	24V/30A
Dyzelinis variklis			14kW/18,8 AG
Generatorius			24V/22A
Transportavimo ilgis	9,21 m		
Transportavimo aukštis	2,10 m		
Transportavimo plotis	1,70 m		
Darbinis plotis	4,25 m		
Bendras svoris	3400 kg	3400 kg	3500 kg
Valdymas	Proporcinis		
Hidraulinis varymas	+		
230 V lizdas krepšyje, maks. 10	+		

+ Standartas

Simboliai

6

Strėlės judinimas aukštyn ir žemyn

5

Teleskopinės strėlės ištraukimas/įtraukimas

4

Rotacinis judėjimas kairėn/dešinėn

2b
2a

2c
2d

Pagrindinis reverso mechanizmas varymui/stabilizatorius ar pakėlimo operacija iš bokšto/krepšio

8

Krepšio pasukimo kairėn/dešinėn reguliavimas

1

Avarinis stabdymas

3

Greičio valdymas

B(S0)

Pagrindinis jungiklis

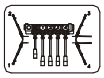
C

Valdymo rankena įsitraukimo varomojo mechanizmo/ stabilizatoriaus veikimui

7a
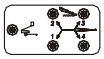
7b

Valdymo nustatymas

C

7b

Darbinė rankena ir stabilizatorių valdymo įjungimas

7a

Kėlimo operacija OK

18

Momento indikatorius

9

Patikrinti generatoriaus įkroviklio rodmenis

10

Paleisti/išjungti vidinio degimo variklį (krepšys/bokštas)

11

Keltuvo valdymo skydelio įjungimo mygtukas „DOWN-AUTO-UP” („žemyn/automatiškai/aukštyn”)

12

Didelis – žemas pavaros greitis ir stabilizatoriai

13

Pavaros įjungimas ir išjungimas

14

Automatinė stabilizatoriaus sulygiavimo sistema aukštyn ir žemyn

Liftai su vidaus degimo varikliu

Visada patikrinkite variklio alyvos lygį prieš paleisdami vidinio degimo variklį. Junkite pagrindinį jungiklį (B). Įstatykite rakto reversorių (2) į padėtį “bokštas” (2c).

Vidaus degimo variklio paleidimas:

Laikykite reguliatorių padėtyje “START”. Variklis nepasileis, kol nebus baigtas pakaitinimas. Jis trunka apie 4 sekundes.

Reguliatorius taip pat yra krepšyje. Norint naudotis šia funkcija, reikia, kad bokšto reversoriaus raktas būtų perjungtas į “krepšio veikimo” padėtį ir kad liftas būtų nustatytas teisingai.

Jei vidaus degimo variklis sustoja arba neužsiveda, elektros variklis įjungiamas automatiškai.

Pastaba! Nesukite starterio ilgiau nei 10 sekundžių iš eilės. Po ilgesnio pasukimo reikia palaukti apie 60 sekundžių, kol jis atvės. Jei nesilaikysite šių rekomendacijų, galite perdeginti starterį.

Svarbu! Visada patikrinkite, ar baterijos pilnai įkrautos ir ar kuro bakas pilnas prieš pradėdami darbą.

Variklio techninė priežiūra. Žr. Konkretaus variklio pridedamą instrukciją.

OMME KELTUVO PALEIDIMAS

1. Instrukcijos

1.1 Keltuvą galima statyti tik ant tvirto pagrindo ir prieš įrengiant nesukabinti su jokiomis transporto priemonėmis.Vėjo greitis neturi viršyti 12,5 m/s.

1.2 Su keltuvu gali dirbti tik asmenys, kurie atitinka nacionalinius reikalavimus darbui su keltuvais.

1.3 Darbo vietoje visada turi būti asmenys, bet kokioje kritinėje situacijoje galintys nuleisti keltuvo operatorių.

1.4 Važiuojant visuomeniniais keliais, turi būti sumontuoti įspėjimai ir kliūtys pagal šalies eismo taisykles.

1.5 **SVARBU!** Kai keltuvas veikia, vartotojas visada turi pasirūpinti, kad bokštelio darbo zonoje nebūtų žmonių – Suspaudimo/šlyties pavojus.

1.6 Atleiskite kėlimo manipuliatorių naudodami fiksavimo detales (A), esančias po krepšiu, paspausdami strektę. Pakelkite iš rankenos ir išlaisvinkite akį iš kablio.

1.7 įjunkite pagrindinį jungiklį (B) (tik baterijų tipai).

1.8 Prijunkite kabelį su 230 V (reikalinga tik tipe 2900 E) ir Pasukite rakto reverso mechanizmą (2) į „stabilizavimo darbo“ padėtį (2a). Užsidega 4 raudoni stabilizatoriaus valdymo indikatoriai (7b).

a. Nuleiskite stabilizatorius 4 valdymo rankenomis (C).

b. Stabilizatoriai priekyje visada turi būti nuleidžiami pirmiausia (rankena priekyje). Kai stabilizatoriai vėl pakeliami, stabilizatoriai gale visada turi būti pakeliami pirmiausia.

c. Nuleiskite stabilizatorius, kol ratai yra pakilę nuo žemės, o kėlimo padėtis yra horizontali. Patikrinkite gulsčiuku (D). Jei pastatymas yra teisingas, visi raudoni (7b) indikatoriai bus išjungti (spaudimas visuose 4 stabilizatoriuose). Pasukite rakto reverso mechanizmą (2) į kėlimo padėtį (2c). Dabar turi užsidegti žalias kėlimo operacijos indikatorius (7a). Tuomet keltuvas paruoštas naudoti.

d. **Keltuvai su automatinio stabilizatorių išlyginimo į viršų ir į apačią sistema**

- Automatinė stabilizatorių išlyginimo sistema veikia, naudojant 3 padėčių sukamąją rankenėlę (14). Tinkamai pastačius keltuvą, užsidega žalia lemputė.

- Keltuvo išlyginimas: nuspauskite rankenėlę žemyn ir laikykite nuspaustą. Nuspaudus rankenėlę, stabilizatoriai leidžiasi žemyn ir, tinkamai pastačius keltuvą, automatiškai sustoja. Keltuvui atsistojus į tinkamą padėtį, užsidega žalia lemputė. Norint pakleti keltuvą aukščiau, vėl naudojama rankenėlė. Keltuvas kils aukštyn vertikaliai, kol atleisite rankenėlę arba įrenginys pasieks maksimalų aukštį.

- Keltuvo stabilizatorių pakėlimas, baigus darbą. Pakelkite rankenėlę į viršų ir laikykite pakeltą, kol stabilizatoriai pakils visiškai arba į pageidaujamą padėtį.

- *Iš esmės,* jei statant keltuvą automatika vieną arba daugiau stabilizatorių cilindrų visiškai nuleidžia, o keltuvas tinkamai nepasistato, rekomenduojama rankenėlę trumpai pakelti aukštyn, kad aukštoji keltuvo dalis šiek tiek nusileistų. Tuomet rankenėlę nuleiskite, kad automatika tinkamai pastatytų keltuvą.

1.9 Valdymo skyde (2) pasukite rakto reverso mechanizmą (2d) į padėtį „darbas iš krepšio“. Siekiant išvengti netyčinio stabilizatoriaus įjungimo darbo metu, raktą visada pasiimkite su savimi į krepšį, kai jame dirbate (Keliama vidaus degimo variklio pagalba, žr. psl. 7).

1.10 Atminkite, kad dėl konstrukcijos elastingumo atleidus atitinkamą rankenėlę judesiai sustoja ne iš karto. Saugokitės, kad neatsitrenktumėte į nejudančias dalis, tokias, kaip sienos, stulpai ar medžiai. Dėl šios priežasties pradėkite ir sustabdykite bet kokius judesius nedideliu reguliatoriaus greičiu (3).

1.11 Kaip papildoma apsauga, keltuve įrengtas įspėjamosios signalizacijos įtaisas, kuris suveikia, jeigu darbo iš krepšio metu apsikeičia padėtis. Jei ir toliau skamba garsas, kuo greičiau pastatykite krepšį į transportavimo padėtį ir patikrinkite, ar keltuvas yra nustatytas teisingai, žr. punktus 1.1 ir 1.8.c.

1.12 Jei liftas pasiektų savo aukščiausią tašką, ims mirksėti raudonas indikatorius, esantis krepšio valdymo dėžutėje. Bet koks judėjimas aukštyn arba žemyn bus automatiškai nutrauktas. Bus galimas judėjimas tik aukštyn, į vidų ir sukimasis.

1.13 Jeigu krepšys yra ne visiškai horizontalus, keltuvas bus išlygintas automatiškai. Tačiau tai įvyksta tik įjungus strėlės rankenas „aukštyn“ arba „žemyn“.

1.14 Jeigu krepšys yra pasviręs daugiau nei 10°, visos funkcijos yra nutraukiamos. Išlyginimas atliekamas rankiniu būdu, padedant asistentui. Žiūrėkite tašką B skyriuje „Avarinis nuleidimas“.

1.15 Keltuvas turi rankiniu būdu valdomą avarinį stabdymą (1), kurį įjungus kėlimas nutraukiamas.

1.16 Keltuve įrengtas sukimosi stabdymas, kuris leidžia tik po vieną pasukimą į kiekvieną pusę. Jei įjungtas sukimosi stabdymas, keltuvas turi būti pasuktas vieną posūkį atgal.

1.17 Per maža įtampa dėl baterijų, liftas judesiai nutrauktas. Norėdami nuleisti darbo krepšį ant žemės, galite keltuvą trumpą laiką dar naudoti: Paspauskite avarinį stabdymą (1) ir paleisti jį dar kartą. Tuomet darbinis krepšys bus iš karto nuleistas, ir galėsite iškart iš jo išlipti. Jei galima, pastatykite keltuvą į transportavimo padėtį. Prieš vėl naudojant keltuvą reikia įkrauti baterijas.

1.18 Jei keltuvas sustoja darbo metu dėl kitų darbo klaidų, nei nurodytosios 1.17 punkte, galima nuleisti krepšį avariniu nuleidimu. Peržvelkite skyrių „Avarinis nuleidimas“.

1.19 Po darbo su keltuvu pastatykite jį į transportavimo padėtį. Pagrindinis jungiklis (B) ir rakto reverso mechanizmas (2) išjungiami (2b).
<u>2900 E keltuvuose</u>: Išjunkite pagrindinį jungiklį (2) ir suvyniokite laidą.
Išlipdami iš keltuvo, apsaugokite jį nuo pašalinių asmenų naudojimo. Pasiimkite raktą su savimi.

1.20 Kai naudojate maitinimą įkrovimui arba darbui krepšyje, būkite atsargūs, kad laidas nebūtų pažeistas varant ar sukant.

1.21 Liftams su pavara tai pajungiama pasukant rakto reversorių (2) į stabilizatoriaus veikimą (2a) ir rankena, esančia kairėje bloko su stabilizatoriais pusėje (C). Pajungimas yra žemyn, o sankabos atleidimas yra aukštyn. **SVARBU!** Jei savaiminė pavara atjungta, <u>būtina</u> užtraukti stovėjimo stabdžius.

ATMINKITE: Pastačius keltuvą ant šlaito, rankinis stabdis visada turi būti ištrauktas.
Statydami nenaudokite traukos guolių kaip stabdžių.

SVARBU! Atminkite, kad kiekvieną naktį reikia įkrauti baterijas. Kai įmanoma, įkroviklis taip pat gali būti naudojamas, kai keltuvas veikia. (tik baterijų tipai).

Atliekant bet kokius darbus su keltuvu, svarbu žinoti, kad saugos įrenginiai yra nesugadinti. Sugadinus, juos riekia iškart suremontuoti. Darbuotojų sauga priklauso nuo keltuvo būklės.

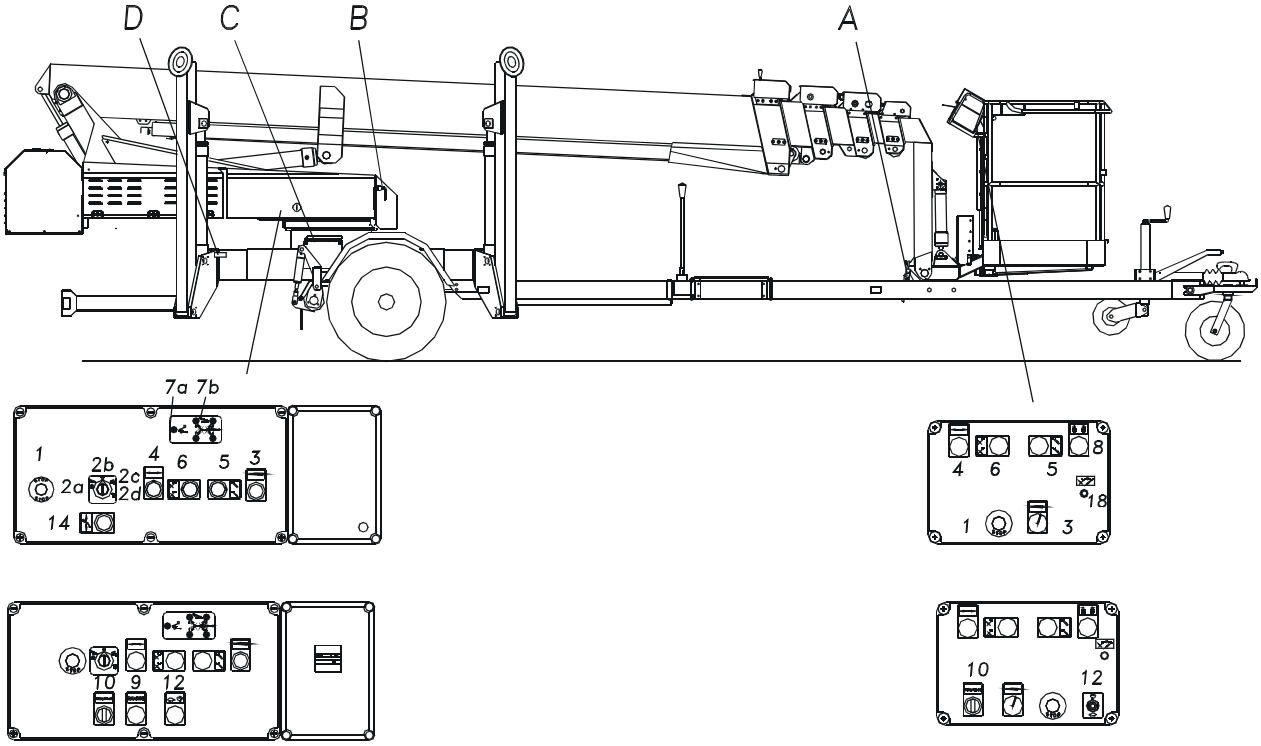

2. A – Avarinis nuleidimas

2.1 Jei keltuvas sustoja darbo metu, ir neįmanoma nustatyti gedimo, reikia įjungti avarinį nuleidimą. Jeigu gedimas yra dėl krepšio pasvirimo daugiau kaip 10° – žr. skirsnį B.

Rankinio ar avarinio nuleidimo metu visi saugos jungikliai išjungiami. Todėl avarinis nuleidimas turi būti atliekamas labai atsargiai, pagal toliau pateikiamus aprašymus. Rankiniam avariniam nuleidimui reikalinga pagalbininko pagalba ant žemės.

2.2 **Prieš avarinį nuleidimą užpumpuokite teleskopinę strėlę.** Jei yra kokių nors kliūčių nuleisti strėlę iki išlipimo aukščio, naudokite užvedimo pavarą.

Įrankiai, reikalingi avariniam nuleidimui, yra rankinio siurblio rankena ir raudona avarinio nuleidimo armatūra. Rankenos yra ant viršutinės bokšto dalies, o montavimo elementai yra ant vožtuvo bloko. Vožtuvai yra dėžėje už valdymo dėžės (žr. eskizą su magneto vožtuvo funkcijomis).

SVARBU! Avarinio nuleidimo metu **visada** atminkite pirmiausia užpumpuoti teleskopinę strėlę.

Vadovaukitės instrukcijomis, pateiktomis žemiau. Įjunkite avarinį stabdymą iš krepšio arba bokšto.

<u>Rankinis teleskopinės strėlės pasukimas į vidų</u>

1. Uždarykite vožtuvą ant rankinio siurblio.

2. Nustatykite ištraukimo rankeną ant rankinio siurblio.

3. Mechaniškai įjunkite magnetinį vožtuvą MV41, naudodami raudoną lanką (žr. brėžinį 14 psl.). Suspauskite lanką ant vožtuvo, kad mažas varžtas įjungtų slydimo vožtuvą pro magneto ritės angą ant vožtuvo, ir atidarytų vožtuvą. <u>(E/EBP/EBD)</u>: keltuvuose taip pat įjungiamas MV59 naudojant kitas detales.

4. Pripumpuokite teleskopinę strėlę.

5. Atidarykite vožtuvą rankiniu siurbliu.

6. Išimkite vožtuvo detalės.

Blokavimu pavaros rankinis valdymas

1. Uždarykite vožtuvą ant rankinio siurblio.

2. Nustatykite ištraukimo rankeną ant rankinio siurblio.

3. Įjunkite magnetinį vožtuvą MV03 = kairėje arba MV01 = dešinėje naudodami raudoną detalę. Uždėkite uždaromąją armatūrą ant magnetinio vožtuvo, kad varžto galas įjungtų magnetą. (E/EBP/EBD): keltuvuose taip pat įjungiamas MV59 naudojant kitas detales.

4. Pasukite keltuvą rankiniu siurbliu.

5. Atidarykite vožtuvą rankiniu siurbliu.

6. Išimkite vožtuvo detalės.

2.3 Strėlės nuleisti negalėsite tol, kol bus įjungtas teleskopas. Patraukite už raudono mygtuko, esančio ant kėlimo cilindro vožtuvo bloko. **Nuleidžiant strėlę būkite atsargūs, kad neįstrigtumėte**.

2.4 Avariniu būdu nuleidus keltuvą, patikrinkite, ar neįvyko klaidų ir nepadaryta žalos. Gedimus, jei tokių yra, reikia ištaisyti prieš tolesnį keltuvo naudojimą.

B – DIDESNIS NEI 10° KREPŠIO PASVIRIMAS

Jeigu krepšys yra pasviręs daugiau nei 10°, keltuvo funkcijos neveikia, tada krepšį nuleiskite tokiu būdu:

1. Uždarykite vožtuvą ant rankinio siurblio.

2. Nustatykite ištraukimo rankeną ant rankinio siurblio.

3. Įjunkite magnetinį vožtuvą MV49 = krepšys aukštyn arba MV51 = krepšys žemyn naudodami raudoną detalę. Uždėkite uždaromąją armatūrą ant magnetinio vožtuvo, kad varžto galas įjungtų magnetą. (E/EBP/EBD): keltuvuose taip pat įjungiamas MV59 naudojant kitas detales.

4. Nustatykite krepšį į horizontalią padėtį rankiniu siurbliu.

5. Atidarykite vožtuvą rankiniu siurbliu.

6. Išimkite vožtuvo detalės.

Gedimus, jei tokių yra, reikia ištaisyti prieš tolesnį keltuvo naudojimą.

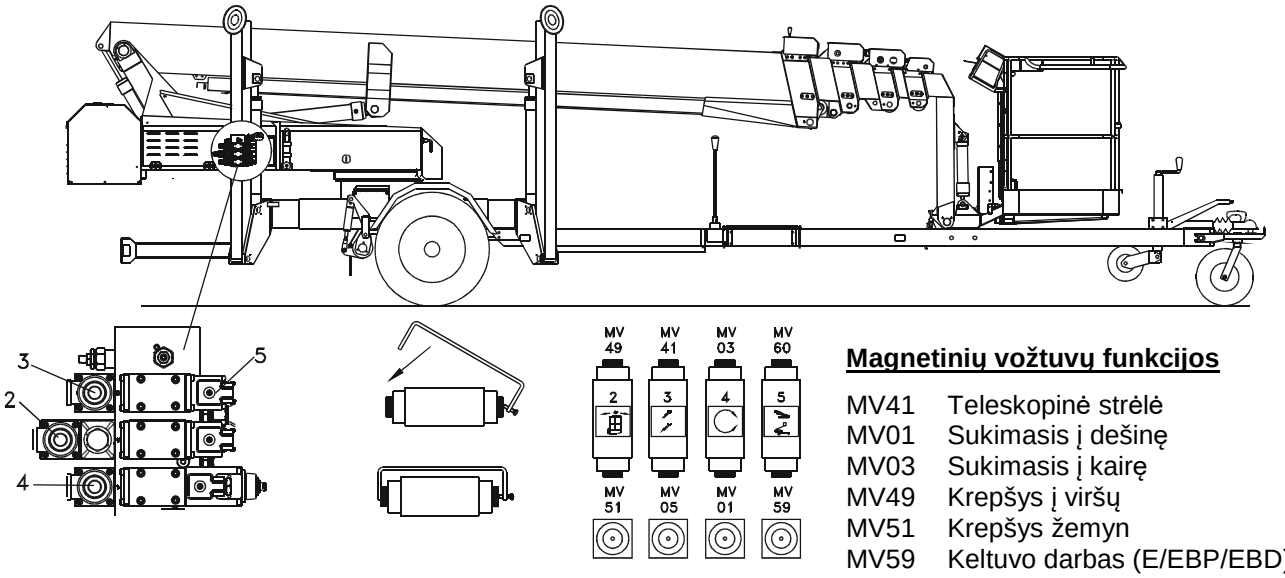

Magnetinių vožtuvų funkcijos

MV41	Teleskopinė strėlė
MV01	Sukimasis į dešinę
MV03	Sukimasis į kairę
MV49	Krepšys į viršų
MV51	Krepšys žemyn
MV59	Keltuvo darbas (E/EBP/EBD)

3. Rankinis stabilizatorių valdymas

Kelkite stabilizatorius stik rankiniu būdu, kai strėlė yra pritvirtinta prie transporto jungties.

1. Uždarykite vožtuvą ant rankinio siurblio.

2. Nustatykite ištraukimo rankeną ant rankinio siurblio.

3. Įjunkite magnetinį vožtuvą MV60 mechaniškai naudodami raudonas detales (žr. instrukciją), kurios yra virš magneto vožtuvo, kad varžto galas įlįstų ir įjungtų patį vožtuvą. Kol jungiamas rankinis siurblys asistentas laiko jungiamąsias detales.

4. Pakelkite stabilizatorius po vieną rankiniu siurbliu, įjungdami kiekvieno stabilizatorius rankeną. Asistentas pasirūpina vožtuvo ir siurblio funkcija.

5. Išimkite vožtuvo tvirtinimo detalės.

6. Kai visi stabilizatoriai yra pakelti, atsukite rankinio siurblio ventilį.

Gedimus, jei tokių yra, reikia ištaisyti prieš tolesnį keltuvo naudojimą.

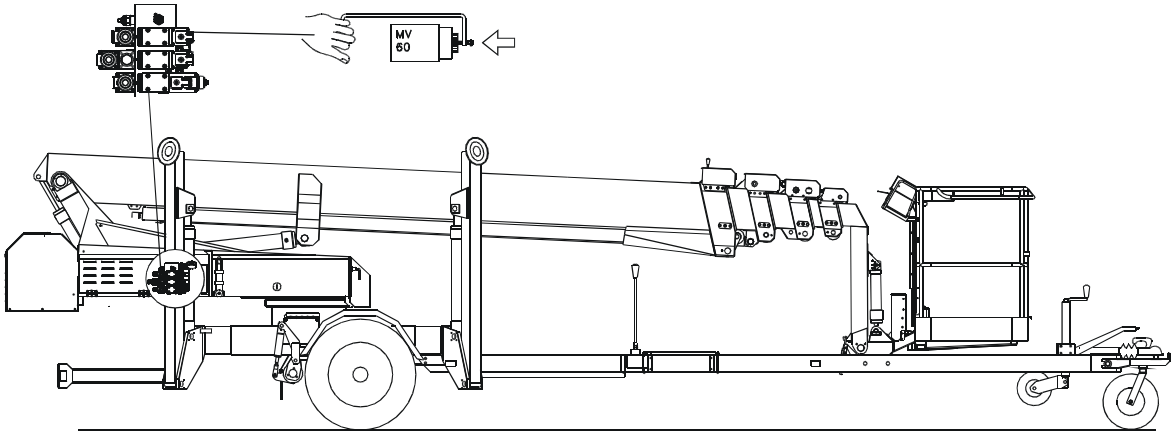

DARBAS IR ELGESYS DARBO METU

1. Reikalavimai keltuvo operatoriams

Visus keltuvą naudojančius asmenis reikia informuoti apie nacionalines saugos taisykles ant darbo platformų.

Keltuvą gali eksploatuoti tik asmenys ne jaunesni kaip 18 metų amžiaus, kurie gavo nurodymą naudoti keltuvą, ir kurie atsakingam asmeniui įrodė, kad moka tai daryti.

2. Leistina apkrova/šoninė jėga

Neturi būti viršyta leistina apkrova (200 kg/2000 N į krepšyje) ir leistina šoninė jėga (40 kp/400 N).

3. Transportavimas

Keisdami darbo vietą, krepšio nenaudokite. Krepšys turi būti transporto padėtyje, o visi stabilizatoriai turi būti pakelti. Kai keltuvas traukiamas už automobilio, strėlė turi būti užrakinta prie trauklės.

4. Aukštos įtampos linijos

Dirbti prie aukštos įtampos elektros linijų draudžiama. Dirbant prie neizoliuotų žemos įtampos linijų negalima eiti arčiau nei 15 m iki linijų su srove.

Apskritai, taikomi darbo platformų nacionalinės saugos standartai.

5. Saugos diržas

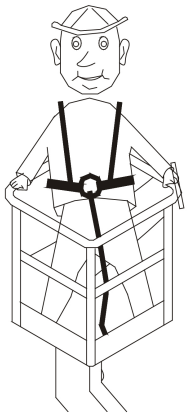

Keltuvas paruoštas naudoti saugos diržą.
Naudojant saugos diržą, pritvirtinkite jį prie krepšio.

6. Triktys

Jei įvyksta kontrolės sistemos sutrikimas, keltuvą galima išjungti, naudojant avarinį stabdymą. Per klaidą įjungus avarinį jungiklį galima jį išjungti jungikliu.

7. Tolesnės atsargumo priemonės

Keltuvui turi būti atliekamas kasdieninis funkcinis bandymas. (žr. skyrių 19 psl. “Priežiūra”).

Vartotojas turi kruopščiai susipažinti su visomis funkcijomis, su:

= avarinis išjungimo mygtukas
= avariniai nuleidimo vožtuvai
= sukamosios platformos rankiniu valdymu, teleskopine strėle ir krepšio išlyginimu
= sukimosi sustojimas
= nuleidimas žemos įtampos atveju

Vartotojas taip pat turi reaguoti į staiga pasigirdusį triukšmą. Jei yra pagrindo manyti, kad ten yra pradiniai defektai, tada kreipkitės į remonto dirbtuves.

8. Po naudojimo

Baigę naudoti keltuvą apsaugokite jį nuo pašalinių asmenų naudojimo. Pagrindinis eigos krypties keitimo mechanizmas (2) išjungtas, o raktelis ištrauktas.

9. Keltuvai su papildoma siurblio galia

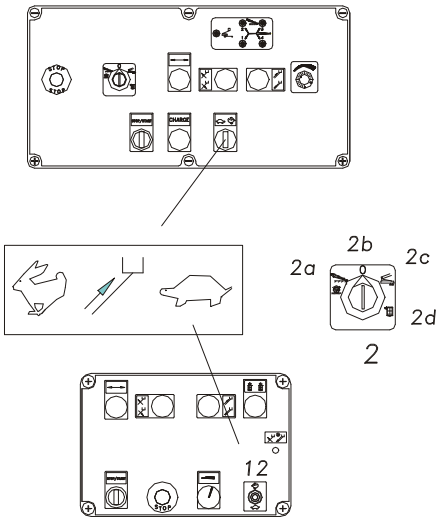

Kada raktelio reversorius (2) perjungiamas į padėtį (2a), galima perjungti tarp žemo/didelio greičio stabilizatoriaus veikimo arba varymo.

Kada raktelio reversorius (2) yra padėtyje (2c) arba padėtyje (2d), galima perjungti tarp žemo/didelio teleskopo greičio naudojant reguliavimo ratelį (12).

10. Savaeigiai keltuvai (papildoma įranga)

Visada svarbu sumontuoti pristatytą priekinį ratelį tada, kai naudojama pavara.

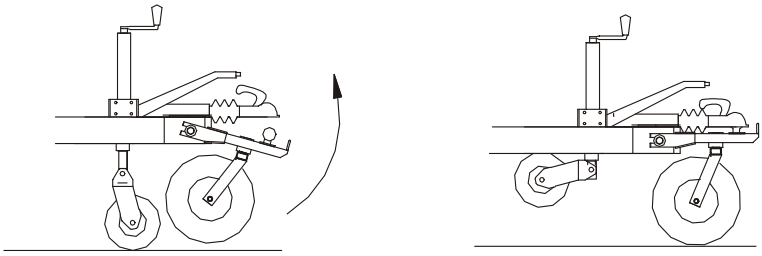

Savaiminės pavaros pajungimas ir atjungimas atliekamas rankenėle, kaip pavaizduota žemiau. Nepamirškite perjungti raktelio reversoriaus (2) į padėtį "stabilizatoriaus kontrolė" (2a). Savaiminės pavaros pajungimo metu, visada patikrinkite, ar padavimo cilindro stūmokliai būna nuėję iki galutinės išorinės padėties.

PASTABA! Atjungiant savaiminę pavarą visada būtina įjungti rankinius stabdžius.

Ant nelygaus pagrindo važiuokite itin atsargiai.Vienas asmuo avariniu atveju turi būti pasirengęs nedelsiant įjungti avarinį stabdį.

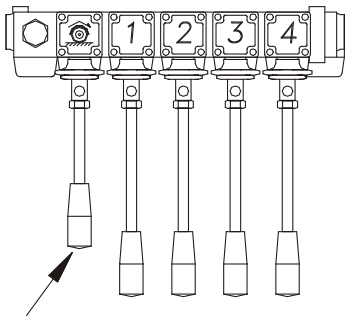

PRIEŽIŪRA

1. Bendra informacija

Visada patikrinkite visas funkcijas ir suremontuokite, jei reikia. Atliktie pilną techninę priežiūrą po 500 darbo valandų, tačiau visada bent kartą per metus ir po kiekvieno nelaimingo atsitikimo. Kiekvieną kartą turite užsirašyti tai, kas padaryta, žr. techninės priežiūros patikrinimų ataskaitą šio vadovo gale. Kapitalinį remontą gali atlikti OMME LIFT A/S, arba jos patvirtinta įmonė.
Jei reikia išsamesnio remonto, kreipkitės į savo importuotoją/prekybininką, kuris kruopščiai patikrins keltuvą.
Garantijos OMME KELTUV/S suteikia 1 metų garantiją – tačiau maks. 500 darbo valandų.

1.1 Beoris valymas

Aukšto slėgio siurblį reikia naudoti atsargiai.

Elektriniai valdymo pultams ir elektrinės sudedamosioms dalims valymas tiesiogine srove labai kenkia. Uždenkite įkroviklį, kad į jį neaptektų vanduo. Tada gerai sutepkite keltuvą.

1.2 Sauga remonto ir priežiūros metu

Jei remonto ar techninės priežiūros darbų atlikimo metu reikėtų naudoti pakeltą teleskopinę strėlę, būtina naudoti sumontuotą cilindro stabdiklį, žr. eskizą.

Velenų fiksatoriai ir apsauginiai plėtikliai
privalo būti sumontuoti veikimo metu.

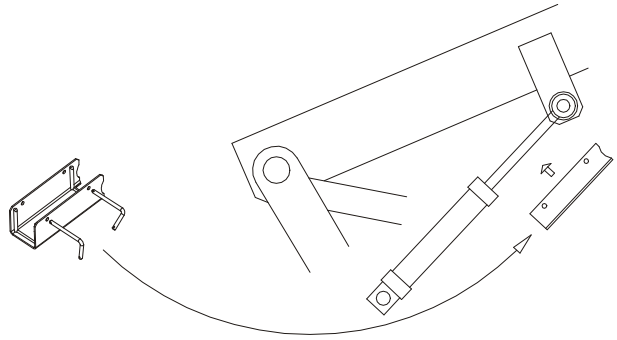

2. Techninė priežiūra ir tikrinimas

2.1 Kasdien

2.1.1 Saugos įtaisų patikrinimas

Būkite atsargūs! Jei jungikliai sugedę, gali atsirasti nenumatytų judesių, kurie sukelia prispaudimo pavojų. Visi D, E ir S skaičiai susiję su elektros schema.

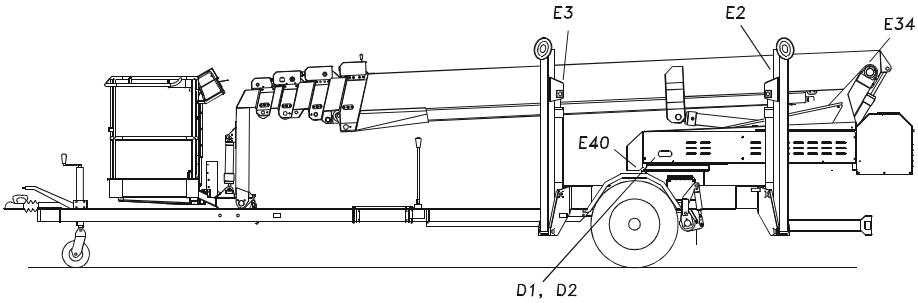

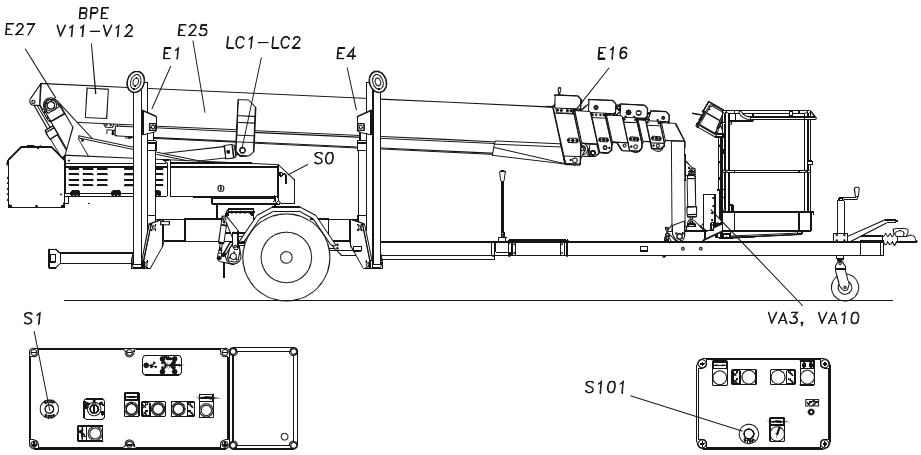

Ribinio jungiklio E16 testavimas. Kai aktyvuotas E16, turi būti neįmanoma manipuliuoti kėlimu.

Ribinio jungiklio D1 testavimas. Kaip aktyvuotas D1, pasukimas į dešinę turi būti neįmanomas.

Ribinio jungiklio D2 testavimas. Kai aktyvuotas D2, pasukimas į kairę turi būti neįmanomas.

Patikrinkite ribojimo jungiklius E1, E2, E3 ir E4. Jei stabilizatoriai nėra visiškai nuleisti, visi judesiai turi būti nutraukiami.

Įjunkite avarinį stabdymą iš krepšio (S101). Visi stabilizatoriaus judesiai turi būti nutraukti. Išjunkite krepšelio avarinį stabdymą, tada įjunkite avarinį stabdymą pagrindiniame valdymo pulte (S1). Visi stabilizatoriaus judesiai turi būti nutraukti.

Ribinių jungiklių E25 ir E34 testavimas. Jei E25 apkrautas, E34 turi neveikti ir kėlimo greitis turi būti įprastas. Jei E25 neapkrautas, kėlimo greitis turi būti sumažėjas, kada kėlimo strėlė yra daugiau nei 60°, o E34 yra neapkrautas. **Pastaba!** E25 bus neapkrautas, kada darbinis aukštis yra 21,6 m; 19,6 m iki krepšio apačios.

Ribinio jungiklio E27 testavimas. Kai E27 aktyvuotas, stabilizatorių veikimas turi būti neįmanomas.

Ribinio jungiklio E40 testavimas (ties sukamu stalu). Kaip E40 aktyvuotas, stabilizatorių veikimas turi būti neįmanomas.

2.1.2 Akumuliatoriaus valdymas (tipas 2900 EB/EBD/EBP)

Patikrinkite akumuliatorių pagal instrukcijas „Akumuliatoriaus priežiūra“ 33 puslapyje.

Patikrinkite akumuliatoriaus skysčio lygį. Jei reikia, pripilkite distiliuoto vandens. Akumuliatoriaus įkrovimo būklė turi būti tikrinama kiekvienos darbo dienos pradžioje.

Kroviklis yra prijungtas prie (110)/230 V elektros tinklo su pateiktu ilgintuvu. Pažiūrėkite ant įkroviklio, kiek akumuliatoriaus įkrauta (žr. p. 33).

Rekomenduojama įkrauti akumuliatorių naktį. Akumuliatoriaus įkroviklis yra visiškai automatizuotas, todėl kai įkrovimas baigiamas jam nereikia papildomo įkrovimo. Be to, akumuliatorių galima įkrauti eksploatavimo metu.

2.1.3 Alyvos lygio tikrinimas

Patikrinkite tepalų lygį. Jei reikia, papildykite hidrauline alyva – užpildykite tik iki viršutinės žymos.

Standartinė alyva, tipas: **Fuchs Plantolube Polar 22 S-bio**.

Keltuvui galima pateikti specialios alyvos. Prieš pildant visada patikrinkite etiketę ant bako.
Pildymui visada naudokite tą patį alyvos tipą ar lygiavertį.
Jei abejojate, kreipkitės į savo prekybos atstovą.

Įspėjimas! Jei naudojama bio-hidraulinė alyva, jos negalima tiesiogiai maišyti su visomis kitomis bio-hidraulinės alyvos rūšimis.

PASTABA! Tikrinant ir pripildant hidraulinės alyvos, keltuvas turi būti pastatytas į transportavimo padėtį (žr. brėžinį 32 psl.).

2.1.4 Tepimas

Žr. „Tepimo taškai“ 32 puslapis.

2.1.5 Elektros kabelių ir laidų patikrinimas

Patikrinkite visus elektros kabelius bei laidus, ar nėra pažeidimų.

2.2 Kas savaitę

2.2.1 Patikrinkite slėgį padangose.

2.2.2 Vizualiai patikrinkite visas hidraulines jungtis.

2.3 Kas mėnesį (pirmą kartą po 30 darbo valandų)

2.3.1 Patikrinkite ratų suveržimą.

Teisingas sukimo momentas:
Ratas: 325 Nm

2.4 Kas šešis mėnesius (pirmą kartą po 30 darbo valandų)

2.4.1 Apkrovos momento kontrolės patikra (patikra, kuri atliekama kas šešis mėnesius)

- Pasukite kėlimo strėlę 90° proporcingai važiuoklei. Nustatykite strėlę į horizontalią padėtį (±1°).

- Aplinkos temperatūra turėtų būti 15-20°.

- Įdėkite 80 kg į krepšį.

Atidarykite apkrovos momento 0 elektros dėžutę momento sistema, esanti strėlės šone.

5 šviesos diodai sumontuojami ant jungčių grandinių plokštės:

Žalias	Kalibravimo ir keitiklio gedimas
Raudonas	Kalibravimas ir įspėjimo būklė
Geltonas	Kalibravimas ir kategorijos gedimas
Žalias	Maitinimo padavimas
Žalia	Keitiklio maitinimo padavimas

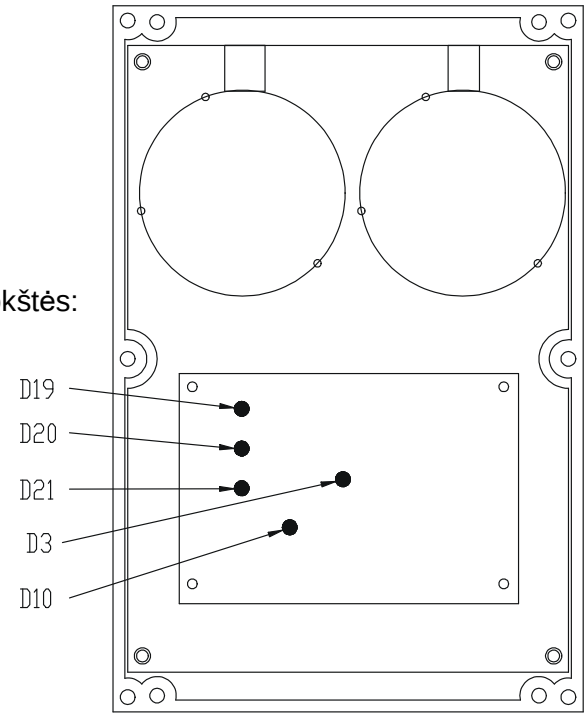

- Išjunkite kėlimo veiksmą ir vėl jį įjunkite. Du žali šviesos diodai (D3 ir D10) turi nedelsdami, po maždaug 0,5 sekundės pradėti šviesti, turi netrukus užsidegti ir raudonas šviesos diodas (D20). Raudonas šviesos diodas (D20) turi išsijungti po maždaug 5 sekundžių.
  Laikotarpio metu, kol (D20) išsijungia, sistema atlieka savęs patikrinimą ir kėlimo įjungti nebus įmanoma.
  Kai ima šviesti raudonas šviesos diodas (D20), kėlimas yra įspėjimo būklėje ir momentas būna viršytas (arba sistema yra tuo metu kalibruojama).

- Pilnai sutraukite strėlę. Nuo šios padėties teleskopinė strėlė nueina iki išorinės padėties, kol apkrovos momento kontrolė nutraukia judėjimą ir ima šviesti raudonas šviesos diodas (D20). Esant maksimaliam atstumui, jis turi būti 11,6 m su 80 kg krepšyje, matuojant nuo sukimo stalo centro iki krepšio centro.

- Įprastai žalias ir geltonas šviesos diodai (D19 ir D21) nepradeda šviesti. Faktinius klaidos kodus galima perskaityti suskaičiuojant žalio šviesos diodo (D19) ir geltono šviesos diodo (D21) sumirksėjimo skaičių. Pavyzdžiui, 7 sumirksėjimai – pauzė – 7 sumirksėjimai – pauzė – 7 sumirksėjimai .....

2.4.2 <u>Reguliavimas</u>

- Jei ši sistema neveikia, susisiekite su OMME LIFT A/S.

2.4.3 Hidraulinių stabilizatorių patikrinimas

Nuleiskite stabilizatorius, kad ratai neliestų žemės.

Kiekvienas stabilizatoriaus cilindrų stūmoklio strypas yra pažymėtas plonu žymeniu, kuris tiksliai nurodo išmatuotą atstumą nuo stabilizatoriaus striperio (pvz., 50 mm). Tada palikite keltuvą bent 30 min. Jei atstumas prie ženklo sumažėjo, reikia susisiekti su savo tiekėju.

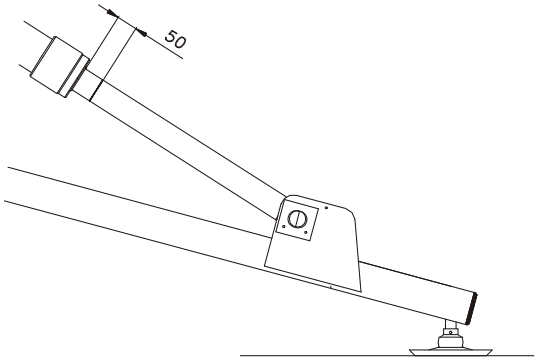

2.4.4 Patikrinkite ir sutepkite stabilizavimo blokatorius:

Nuleiskite stabilizatorius. Sustabdykite prieš pat jiems paliečiant žemę. Dabar pakelkite stabilizatorius rankiniu būdu – pažiūrėkite, ar yra stabilizatorių tarpas. Stabilizatoriai šiek tiek sukasi apie ašį prie važiuoklės. Jei taip nėra, juos reikia sutaisyti, nes gali būti, kad stabilizatorius blokatoriai tinkamai neveikia. Pastatykite keltuvą ant stabilizatorių, išardykite apsaugus ir vizualiai patikrinkite mazgą. Spyruoklės turi būti suveržtos, o ašis turi būti dedama prie spynos krašto. Patikrinkite atstumą ties jungikliu ir varžtu.
Jeigu viskas atrodo gerai, sutepkite spyruoklę tepalu. NEPAMIRŠKITE VĖL UŽDĖTI APSAUGŲ. Surūdijusias spyruokles reikia pakeisti naujomis. Rekomenduojame keisti spyruokles kas penkerius metus ir tepti kas šešis mėnesius.

Stabilizatorių užraktų reguliavimas:

Keltuvas pastatomas ant stabilizatorių, ratai pakeliami nuo žemės – ašis A dedama prie užrakto krašto. Suveržkite spyruokles šešiakampiu raktu, kol jos bus visiškai suspaustos, tačiau ne tiek daug, kad ašis A nebeliestų užrakto krašto. Nustatykite ties jungikliu – turi būti nuo 1 iki 1,5 mm tarpas.

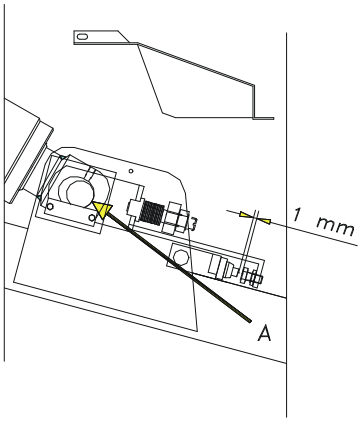

2.4.5 Patikrinkite strėlės sistemą

Strėlės sistema pagaminta taip, kad atlaikytų šimtus darbo valandų, tačiau intensyvus jos naudojimas ir darbas abrazyvinių dalelių aplinkoje gali pagreitinti jos susidėvėjimą. Dėl šios priežasties rekomenduojame kas pusę metų patikrinti strėlės susidėvėjimą.

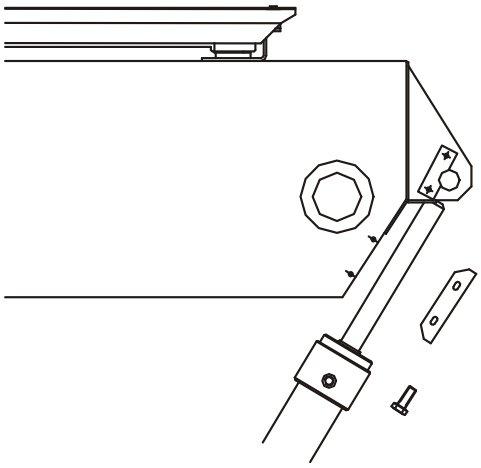

Teleskopinė strėlė(s) privalo būti pilnai sutraukta – transportavimo padėtis.
Nuimkite galinį strėlės gaubtą.

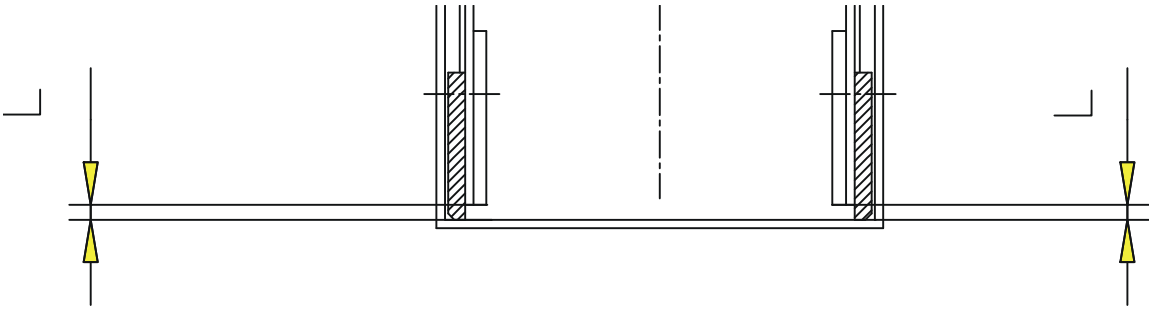

Išmatuokite atstumą nuo strėlės apačios iki apatinės šoninės plokštės dalies ties galine strėlės dalimi (žr. eskizą). Matavimui rekomenduojame naudoti paieškos lapus.

Atstumas turi niekada nebūti mažesnis nei nurodyta žemiau:
4 mm (7 mm ties susidėvėjimo plokštele)

Jei atstumas mažesnis nei nurodyta, būtina pakeisti susidėvėjimo plokšteles ir patikrinsi strėles.

2.4.6 Strėlės demontavimas

Jei pažymimas vienas iš šių punktų, patartina visiškai arba dalinai išardyti strėlę.

a) Jei ant strėlės yra didesnis kiekis nuolaužų ar kitų dalelių.

b) Jei strėlė ir teleskopiniai sujungimai kelia daug triukšmo, kurio negalima pašalinti juos sutepus.

c) Jei pastebimi strėlės arba teleskopinių sujungimų defektai.

d) Jei sugedę alyvos arba kabelių linijos ir neįmanoma tinkamai dirbti.

e) Jei susidėvėjimo blokai galinėje strėlės 1 dalyje susidėvėję iki žemiau leistinos ribos. Rekomenduojama atlikti patikrą kas pusę metų. Žr. punktą 2.4.5.

f) Jei grandinės teleskopinėje jungtyje buvo prailgintos daugiau, nei leistina. Žr. punktą 2.4.7.

g) Jei įtariama, kad yra strėlės arba teleskopinių sujungimų defektas kuris negali būti sutvarkytas visiškai arba dalinai neišardžius strėlės.

h) Rekomenduojame strėlę kruopščiai patikrinti po 5 metų arba 2500 darbo valandų.

Išmontuojant strėlę OMME LIFT A/S rekomenduoja kabelių skridinius pakeisti naujais, kuriuos reikia įsigyti iš OMME LIFT A/S.

2.4.7 Grandinių patikrinimas

Grandinės tikrinamos kartą per metus. Grandinės turi būti pakeistos jei prailginimas viršija 3% prailginimo. Grandinė taip pat turi būti pakeista, jei rūdys trukdo grandinei tinkamai judėti ir jos grandys nejuda proporcingai viena kitai. Grandinių ilgiai, kurie nurodyti žemiau, yra nurodyti įskaitant naujų grandinių gamyklines paklaidas.

Patikrinti: kartą per metus

1/2" – 2x2

1/2" – 4x4

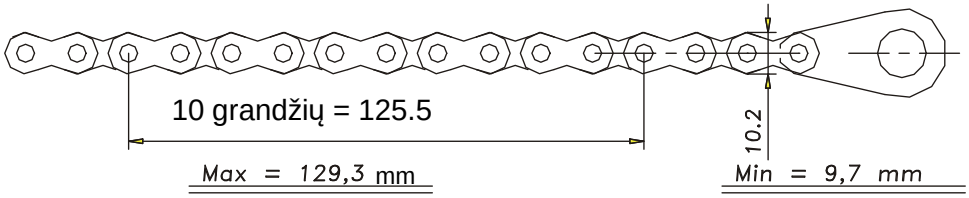

5/8" – 6x6

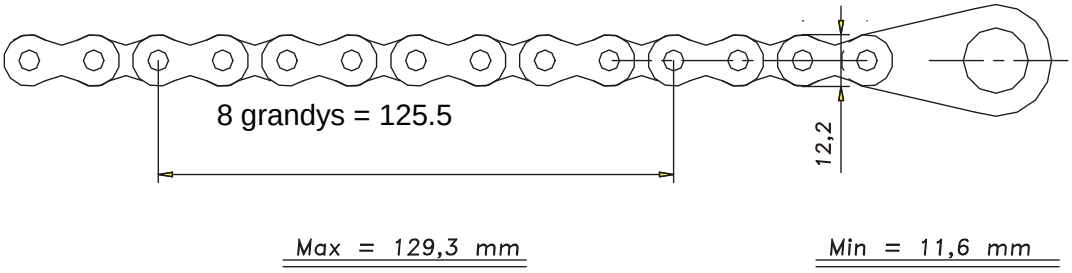

3/4" – 8x8

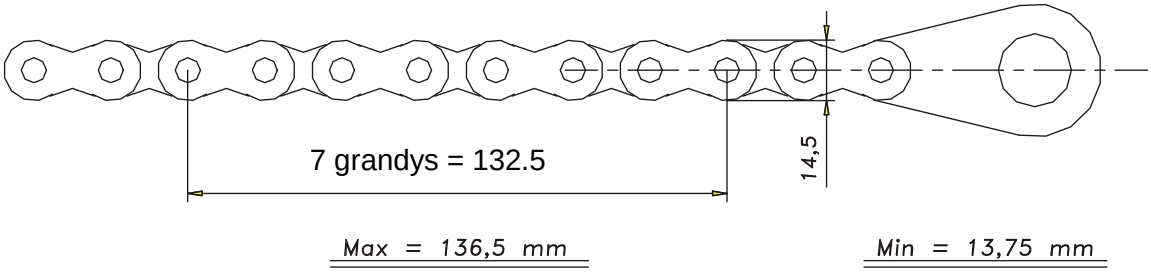

Maks. leistinas susidėvėjimas pagal grandinės ilgį = 3%

Maks. leistinas susidėvėjimas pagal grandinės plotį = 5%

2.5 Kasmet (pirmą kartą po 30 darbo valandų)

2.5.1 Pasukamos platformos patikrinimas

Mūsų liftas montuojamas ant precizinio sukamojo stalo, dėl ko įmanoma perkelti dideles jėgas visomis kryptimis nuo ašies taško link kėlimo taško.
Svarbu, kad sukamasis stalas būtų nuolatos tikrinamas vizualiai ir bent kartą per metus (pirmą kartą po trijų mėnesių) būtų patikrinami apkrovą gaunantys sukamojo stalo varžtai naudojant veržliaraktį su priveržimo stiprumo matavimu. Priveržimo stiprumas M12 = 117 Nm, M16 = 210 Nm. Patikrinkite besisukančiojo stalo jungtis iš bokšto šoninės pusės, o taip pat iš po važiuoklės pusės, jei reikėtų, pasukite bokštą tam, kad galėtumėte kontroliuoti ir patikrinti visus varžtus.

Priveržimo stiprumas

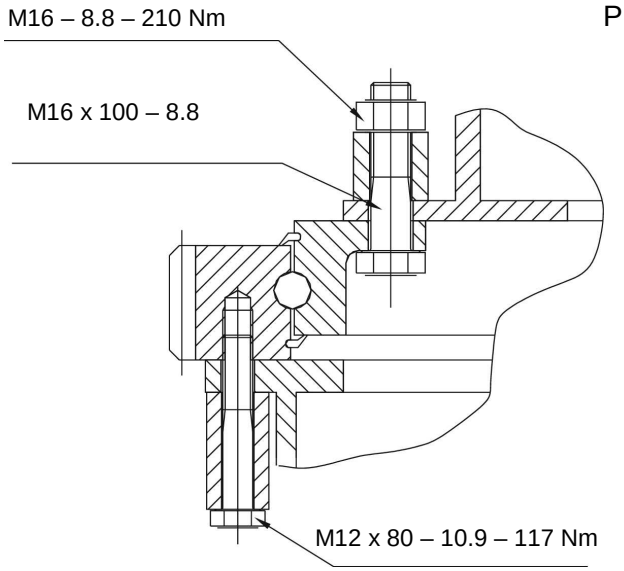

- Pirminis priveržimas atliktinas kryžminiu būdu ir su 180° tarpais (progresyviai).
- Galutinis įtempimas M12 varžtais turi būti 117 Nm, M16 – 210 Nm.
- Naudotinos plokščios poveržlės, kurių įtempimas viršija 700 N/mm².
- Prie pasukamos platformos varžtų negalima naudoti kontra poveržlių.

Pastaba! Mechanines pasukamos platformos jungtis reikia sujungti OMME LIFT A/S priežiūros dirbtuvėse arba dirbtuvėse, kurias rekomenduoja OMME LIFT A/S.

2.5.2 Hidrauliniai sraigtiniai sujungimai

Sureguliuokite visus hidraulinius sraigtinius ir varžtinius sujungimus, priveržkite varžtus ir veržles

Tikrinimo taškai

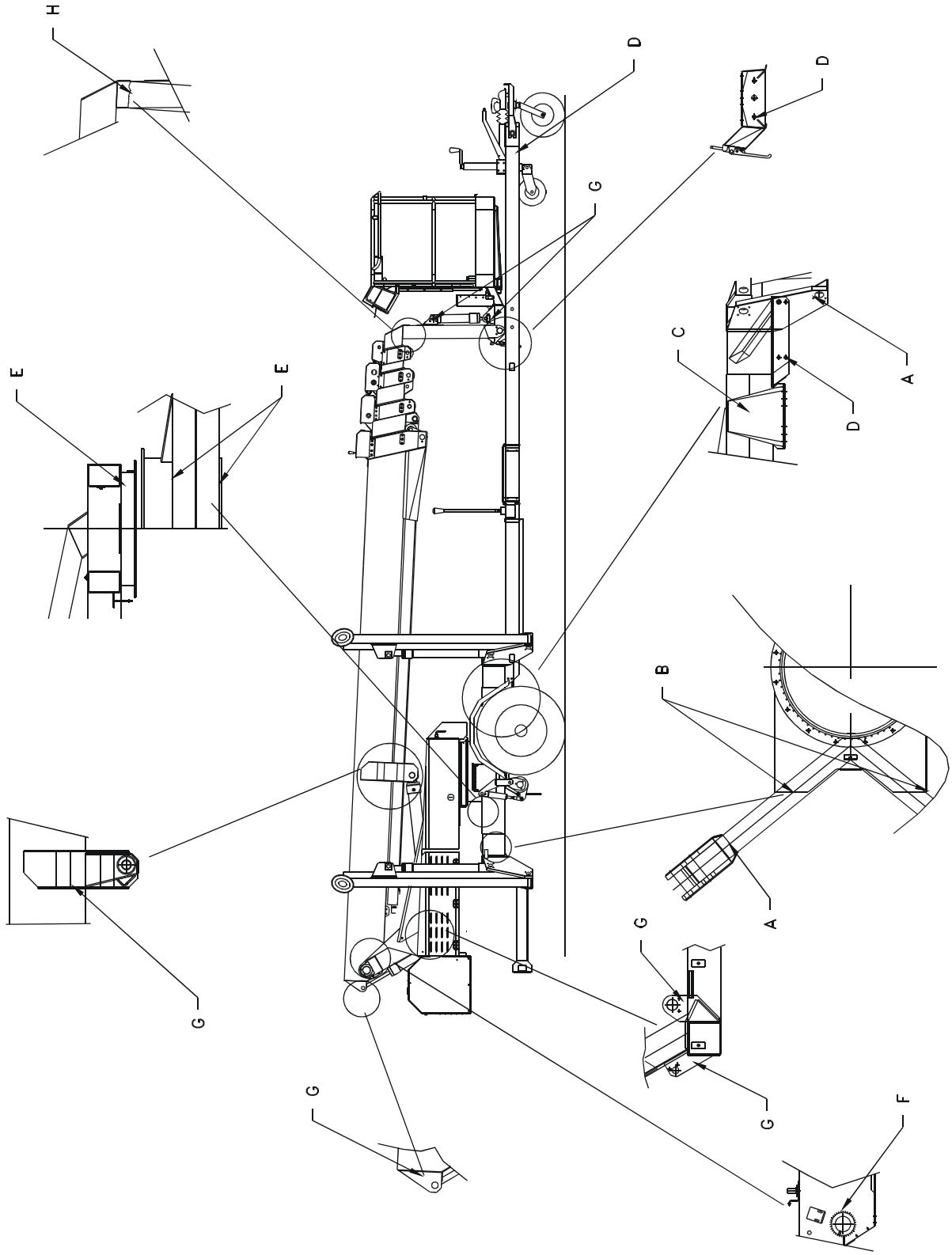

2.5.3 Patikrinkite besisukančias ir judančias dalis, varžtinius sujungimus ir siūles, ar nėra įtrūkimų

Važiuoklė

- Vilkimo strypai.
  Sureguliuokite visus priveržtus sujungimus – ypač kryžminio profilio varžtus (D).

- Stabilizatoriaus kronšteinai.
  (Stabilizatoriaus perėjimas į kvadratinį profilį)
  Patikrinkite, ar nėra įtrūkimų suvirinimo siūlėse. (A).

- Keturkampių profilių tvirtinimas prie važiuoklės profilio.
  Patikrinkite, ar nėra įtrūkimų suvirinimo siūlėse. (B).

- Pasukamos platformos sukamoji jungtis prie važiuoklės.
  Patikrinkite, ar nėra įtrūkimų suvirinimo siūlėse. (E).

- Ratų kronšteinų tvirtinimas prie važiuoklės profilio.
  Patikrinkite, ar nėra įtrūkimų suvirinimo siūlėse. (C).

Cilindrai

- Cilindrų priedai
  Patikrinkite, ar nėra įtrūkimų suvirinimo siūlėse. (G).

Laisvai pastatomas

- Sukamasis stalas-/sukama jungtis
  Patikrinkite, ar nėra įtrūkimų suvirinimo siūlėse. (E).

Strėlės sistema

- Strėlių sukimosi centras
  Patikrinkite, ar nėra įtrūkimų suvirinimo siūlėse. (F).

- Kelio taškas ant mažiausios strėlės.
  Patikrinkite, ar ant siūlių nesimato įtrūkimų, o ant profilio – sulankstytų vietų (dėl susidūrimo) (H).

2.5.4 Kėlimo procedūra

ATMINKITE! Keldami keltuvą visada naudokite 4 diržus.
Kiekvieno diržo ilgis turi būti ne mažesnis kaip 3.2 metrai. Niekada nenaudokite vielos arba grandinės.

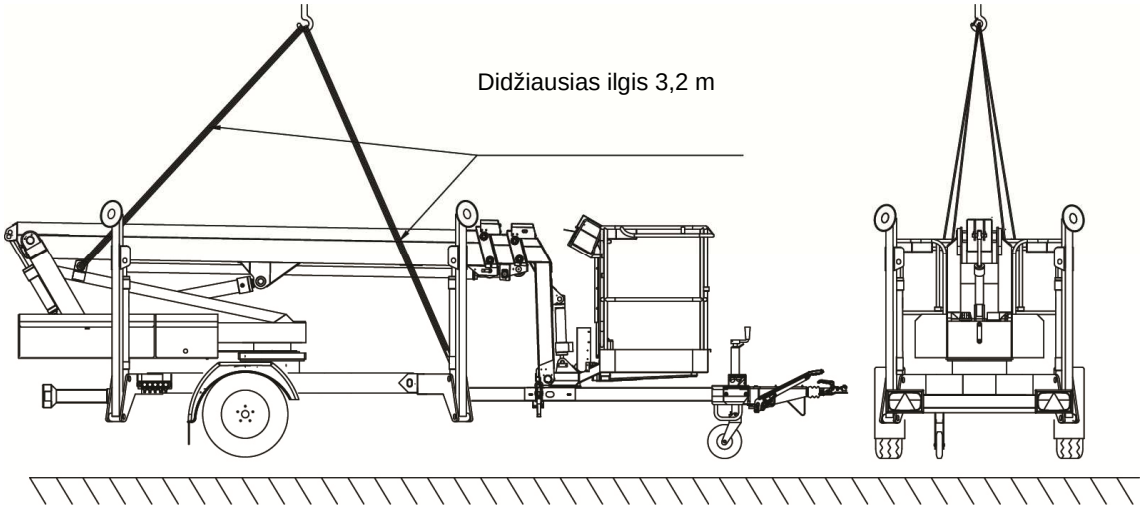

3. Tepimo taškai

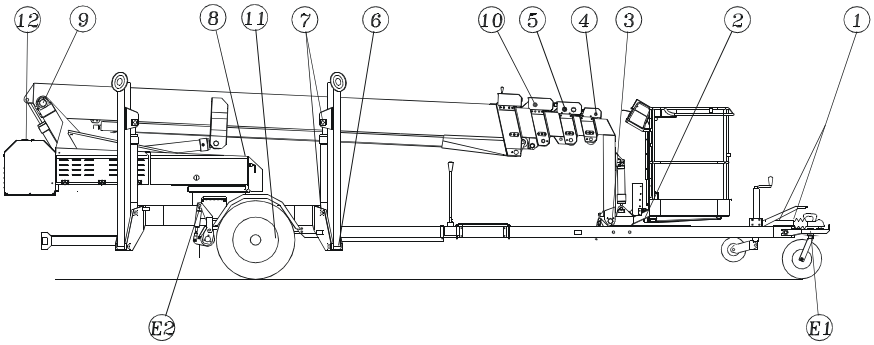

Eil. Nr.	Tepimo taškai	Tepimo taškų skaičius	Tepalai	M
1	Perviršio stabdis	2	Tepalas	x
2	Pasukamas stalas, krepšys	1	Tepalas	x
3	Manipuliatoriaus svirtelė	4	Tepalas	x
4	Grandinės ašis, strėlė 3	8	Tepalas	x
5	Grandinės ašis, strėlė 2	2	Tepalas	x
6	Stabilizatorius	1	Tepalas	x
7	Stabilizatoriaus cilindras	4	Tepalas	x
8	#) Pasukamas stalas	4	Tepalas	x
9	Ašis, bokštas/strėlė	8	Tepalas	x
10	Grandinės ašis, strėlė 1	1	Tepalas	x
11	Rato ašis	1	Tepalas	x
		Numeris	Tipas	
12	*) Alyvos filtras(keitimas)	1	MF0301P10NB	
Savaeigiuose keltuvuose (papildoma įranga)				
E1	Priekinio rato šakė	1	Tepalas	x
E2	Padavimo cilindras	1	Tepalas	x

M = Kas mėnesį

#) Besisukančiosios platformos tepimas: Pastatykite keltuvą ant stabilizatorių. Sutapkite du nurodytus tepimo taškus.Tada pasukite keltuvą vienu pasisukimo ciklu. Vėl sutepkite du nurodytus tepimo taškus. Tada grąžinkite keltuvą į pradinę padėtį.

Nurodyti tepimo intervalai dirbant įprastu režimu. Intensyvaus darbo metu tepimo intervalai turi būti sutrumpinti.

Esant ilgesniam nenaudojimo laikotarpiui atskirti švaistikliai (pvz., išlyginimo strypai) turi būti sutepti.

*) Keiskite alyvą ir alyvos filtrą po 500 darbo valandų, tačiau visada bent kartą per metus.

Alyvos tipas: Skaitykite vadovą, 2.1.3 punktą, arba etiketę ant bako.

Pastaba! Po beorio valymo <u>visada</u> suteptą keltuvą, pasišalintų įsiskverbęs vanduo, jei jo yra.

4. Baterijos priežiūra

A. Maitinimo elemento įkrovimas

- Prijunkite 230 V maitinimo įtampą.

B. Valdymo pultas

Išorinis indikatorius sumontuotas bokštelyje, valdymo lange. Indikatorius veikia taip:

Žalias 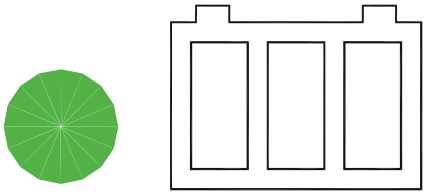	**Mirksi** **Pastovus**	230 V maitinimo įtampa pajungta. Baterija nepajungta. Neįkrautas iki galo akumuliatorius.
Geltonas 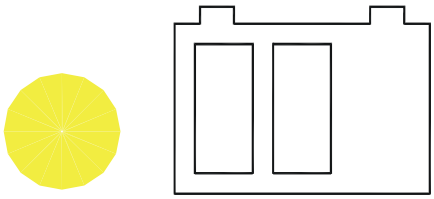	**Mirksi**	Akumuliatorius kraunamas
Geltonas 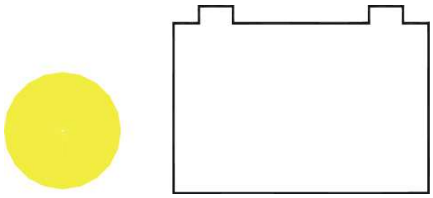	**Mirksi**	Akumuliatorius kraunamas
Raudonas 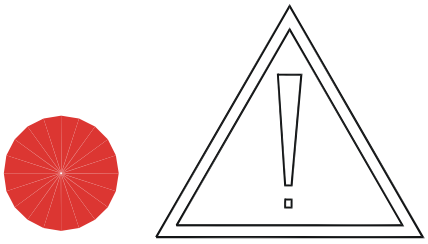	**Mirksi**	Akumuliatoriaus klaida

Šie simboliai taip pat pažymėti ant akumuliatoriaus įkroviklio.

C. Skyrius apie gaminio informaciją

INDIKATORIUS – NEKRAUNAMA

Žalias		**Trumpas blyksnis/sekundė** **½ sek. įjungta,** **½ sek. išjungta**	Maitinimas prijungtas, akumuliatorius neprijungtas. Akumuliatorius prijungtas, maitinimo laidas atjungtas *)
Geltonas			
Geltonas			
Raudonas		**Greitai mirksi**	Akumuliatoriaus klaida

*) Tam tikrų tipų įkrovikliuose žalias LED indikatorius nešviečia jei nebūna pajungta 230 V srovė.

INDIKATORIUS – KRAUNAMA

Žalias		**Pastovus**	Akumuliatorius visiškai įkrautas, įkroviklis yra akumuliatoriaus priežiūros režime.
Geltonas		**Lėtai mirksi**	Absorbcinis įkrovimas. Nuolatinė įtampa, o srovė yra sumažinta.
Geltonas		**Lėtai mirksi**	Bendras krovimas. Nuolatinės srovės įkrovimas. Įtampa kyla.
Raudonas		**Greitai mirksi**	Akumuliatoriaus klaida

Iš esmės įkroviklis veikia lygiagrečiai su įmontuotu 4 LED indikatoriumi. Tačiau rodomas trumpas žalias mirksėjimas pakaitomis ant vidaus ir išorės indikatoriaus.

Kroviklis yra nustatytas gamykloje, kad atitiktų atitinkamam keltuvui.

Akumuliatoriaus priežiūra

Užlaikykite terminalus ir terminalų jungtis švariai.
Dėl nešvarių terminalų jungčių sunku optimaliai įkrauti akumuliatorių ir pasiekti jo našumą.

Plokštės turi būti padengtos rūgštimi
Patikrinkite rūgšties lygį ir nepamirškite, jei plokštės yra nevisiškai padengtos rūgštimi, jos suges. Per daug rūgšties baterijose įkrovimo metu užverda. Papildymui gali būti naudojamas tik visiškai švarus, distiliuotas ar demineralizuotas vanduo. (Niekada nepilkite rūgšties arba buitinio vandens.)

DĖMESIO! DĖMESIO!

Įkrovimo metu susidaro deguonis ir vandenilio dujos, todėl atviros šalia akumuliatoriaus neturi būti ugnies, kibirkščių ir karščio įkrovimo metu.

Tikrinimas / Priežiūra

1. Patikrinkite elektrolito lygį ir jei reikia tinkamai papildykite.

2. Patikrinkite savitąjį sunkį rūgšties matuokliu, jis turi būti 1,26-1,28, kai akumuliatorius įkrautas. Jei savitasis sunkis mažesnis kaip 1,26-1,28, akumuliatorius turi būti papildytas.

3. Jei akumuliatorius išteptas, jis valomas dideliu kiekiu karšto vandens, siekiant pašalinti nešvarumus ir išvengti nereikalingos srovės. Švarus ir laiku įkraunamas akumuliatorius tarnauja ilgiausiai.

4. Jei akumuliatorius nenaudojamas, jis turi būti reguliariai įkraunamas, ir laikomas sausoje vietoje.

   DĖMESIO! DĖMESIO!
   Jei akumuliatoriaus savitasis sunkis yra mažesnis kaip 1,14-1,16, jo tarnavimo laikas gerokai sutrumpėja.

5. Įkrovimo metu elektrolito temperatūra neturi viršyti 40º C, nes kitaip tai kenkia akumuliatoriui.

5. Vidaus degimo variklio priežiūra: KUBOTA D722-E

Norint pasiekti geresnio efektyvumo, ekonomiškesnio veikimo ir ilgesnio tarnavimo laiko, rekomenduojame, kad perskaitytumėte pridedamą **KUBOTA INSTRUKCIJĄ** ir užtikrintumėte, kad variklis būtų tinkamai eksploatuojamas ir prižiūrimas. Variklį tinkamai eksploatuojant ir prižiūrint bus užtikrinta gera ilgalaikė investicija į įsigytą techniką.

Kadangi variklį galima valdyti būnant krepšyje, mes atlikome tam tikrus su jo valdymu susijusius pakeitimus lyginant su informacija, kuri nurodoma **KUBOTA INSTRUKCIJOJE**.

1. Variklio pakaitinimas atliekamas automatiškai. Nuspaudus START (paleidimo) mygtuką, variklis pakaitinamas apie 4 sekundes prieš jį užvedant.

2. Patikrinkite variklio alyvos slėgį: variklio tepalo indikatoriaus lemputės nėra, todėl nieko nematysite, jei slėgis bus per didelis. Jei slėgio nebus, variklis išsijungs automatiškai.

3. Patikrinkite vandens temperatūrą: nėra termometro ar lemputės, kas nurodytų, jog variklis perkaitęs. Variklis išsijungs automatiškai, jei vandens temperatūra pasidarys per didelė. **Pastaba!** Variklio vandens temperatūra nuolat didėja, net ir tada, kai variklis išjungiamas. Dėl šios priežasties variklis gali neįsijungti iškart po to, kai jis buvo išjungtas, ypač jei oro temperatūra yra didelė.

Reguliari KUBOTA D722-E priežiūra

1. Kasdien patikrinkite alyvos lygį, vandens ir kuro kiekį.

2. Dažnai tikrinkite, ar oro ir kuro filtre nėra prisikaupę nešvarumų. Valykite taip, kaip nurodyta **KUBOTA instrukcijoje**.

3. Alyvą ir alyvos filtrą keiskite pagal procedūras ir intervalus, kurie aprašyti **KUBOTA INSTRUKCIJOJE,** tačiau pirmasis keitimas turi būti atliktas po 50 darbo valandų. Visada naudokite tik tą alyvą, kurią naudoti rekomenduoja **KUBOTA**. Alyvos klampumas turi atitikti metų laiką. Šio variklio alyvos vonios gylis yra 111 mm, kas daro didelę įraką alyvos kokybei ir filtro keitimo dažniui.

4. Prieš žiemos sezoną patikrinkite antifrizo mišinį sistemoje, taip pat tikrinkite viso žiemos periodo metu, ypač jei dažnai tenka pilti vandens į radiatorių.

DĖMESIO!

Kad išvengtumėte žmonių sužalojimo:

NIEKADA nenuiminėkite radiatoriaus gaubto, kada varikis veikia arbas netrukus po to, kai jis buvo išjungtas ir tebėra įkaitęs. Priešingu atveju rizikuojate apsitaškyti burbuliuojančiu verdančiu vandeniu ir nuplikyti netoliese esančius kitus asmenis. Nenusukinėkite radiatoriaus gaubto, kol nepraeis bent 10 minučių nuo variklio išjungimo ir variklis neatvės.

GEDIMŲ ŠALINIMAS

1. Bendra informacija

a) Ar pagrindinis jungiklis (B) (S0) įjungtas?
b) Ar avariniai stabdikliai (S1, S101) įjungti?
c) Ar akumuliatoriaus galia yra? (Baterijų tipai).
d) Ar prijungtas maitinimas iš tinklo (keltuvo tipas 2900 E)?
e) Yra krepšio apkrova didesnė nei leidžiama?
f) Ar saugikliai tvarkingi? (100 A pagrindinis saugiklis ir 10 A valdymo saugiklis).
g) Ar tepalo lygis rezervuare tinkamas?

2. Stabilizatorių negalima nuleisti

a) Ar reversinio rakto padėtis (2) yra teisinga?

3. Strėlės negalima pakelti

a. Ar kablys buvo atlaisvintas?
b. Ar reversinio rakto padėtis (2) yra teisinga?
c. Jei reikėtų, sureguliuokite potenciometrą (3) į aukštesnį lygį.
d. Patikrinkite įtampą, jei reikėtų, paspauskite ir atleiskite avarinį išjungiklį.
e. Ar keltuvas pastatytas teisingai? Patikrinkite valdiklių indikatorius.
Dabar 4 indikatorius (7b) galima išjungti. Turi užsidegti žalias indikatorius (7a).

4. Tuomet strėlę bus galima nuleisti

a. Ar kėlimas pasiekė savo maks. pasiektį – tiek, kad būtų išjungtas apkrovos momento kontrolės vožtuvas?
b. Ar reversinio rakto padėtis (2) yra teisinga?
c. Patikrinkite įtampą, esant reikalui paspauskite ir atleiskite avarinį stabdiklį.

5. Strėlės negalima ištiesti

a. Ar yra kokių nors keltuvo kliūčių?
b. Ar kėlimas pasiekė savo maks. pasiektį – tiek, kad būtų išjungtas apkrovos momento kontrolės vožtuvas?
c. Ar reversinio rakto padėtis (2) yra teisinga?
d. Patikrinkite įtampą, esant reikalui paspauskite ir atleiskite avarinį stabdiklį.
e. Ar įsijungė grandinės trūkimo E16 jungiklis?

6. Strėlės negalima įtraukti

a. Ar yra kokių nors keltuvo kliūčių?
b. Ar reversinio rakto padėtis (2) yra teisinga?
c. Patikrinkite įtampą, esant reikalui paspauskite ir atleiskite avarinį stabdiklį.
d. Ar įsijungė grandinės trūkimo E16 jungiklis?

7. Keltuvas negali pasukti į kairę arba į dešinę

a. Ar yra kokių nors keltuvo kliūčių?
b. Ar D1 ir D2 aktyvūs?
Ar dešinė tvarkoje, bet kairė ne? Pasukite bent 90° į dešinę ir bandykite į sukti kairę dar kartą. (Keltuvas pasiekė išorinę padėtį).

8. Per trumpas veikimo laikas ant baterijos (tipas 2900 EB/EBD/EBP)

Patikrinkite akumuliatorių pagal skyrių 4. AKUMULIATORIAUS PRIEŽIŪRA.

9. Nėra įkrovimo indikatoriaus nukrypimo (tipas 2900 EB/EBD/EBP)

Patikrinkite šiuos dalykus:

a) Ar įkroviklis prijungtas prie 230 V įtampos tinklo?
b) Ar akumuliatoriaus jungtis tvarkinga?

10. Tinkamai neveikia signalinės vietos lemputės

a. 4 indikatoriai (7b) neužsidega.
Ar inverterio raktas (2) pastatytas stabilizatorių padėtyje (2a)?
Ar įjungtas avarinis stabdiklis (S1) arba (S101)?

b. Raudoni rodikliai (7b) ir toliau šviečia.
Ar įjungtas E1, E2, E3 ir E4?

c. Žalias indikatorius (7a) neužsidega.
Ar E16 aktyvuotas?
Ar krepšys pasviręs daugiau kaip ± 10°?
Ar įjungtas avarinis stabdiklis (S1) arba (S101)?
Ar akumuliatoriaus galia tinkama? (Baterijų tipai)

11. Jei nenustatėte gedimo pagal minėtas instrukcijas, kreipkitės į platintoją/importuotoją ir susitarkite dėl remontininko apsilankymo.

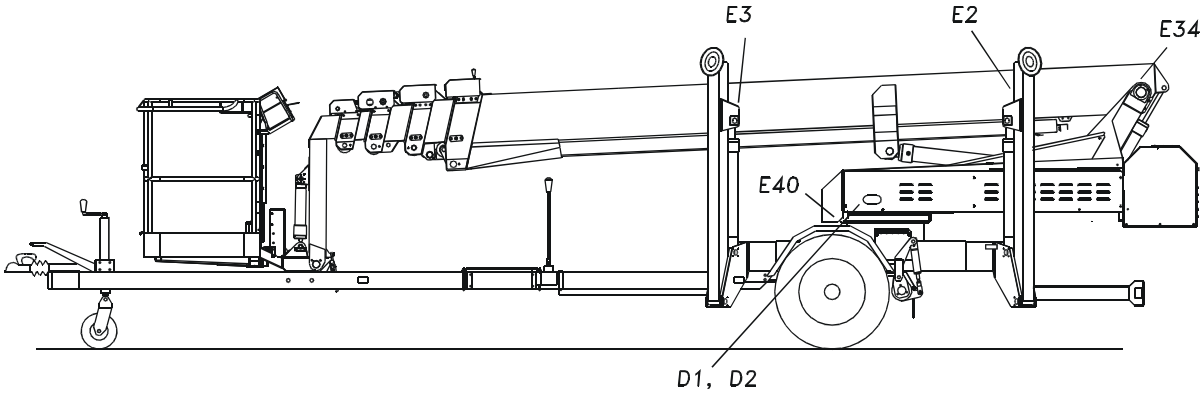

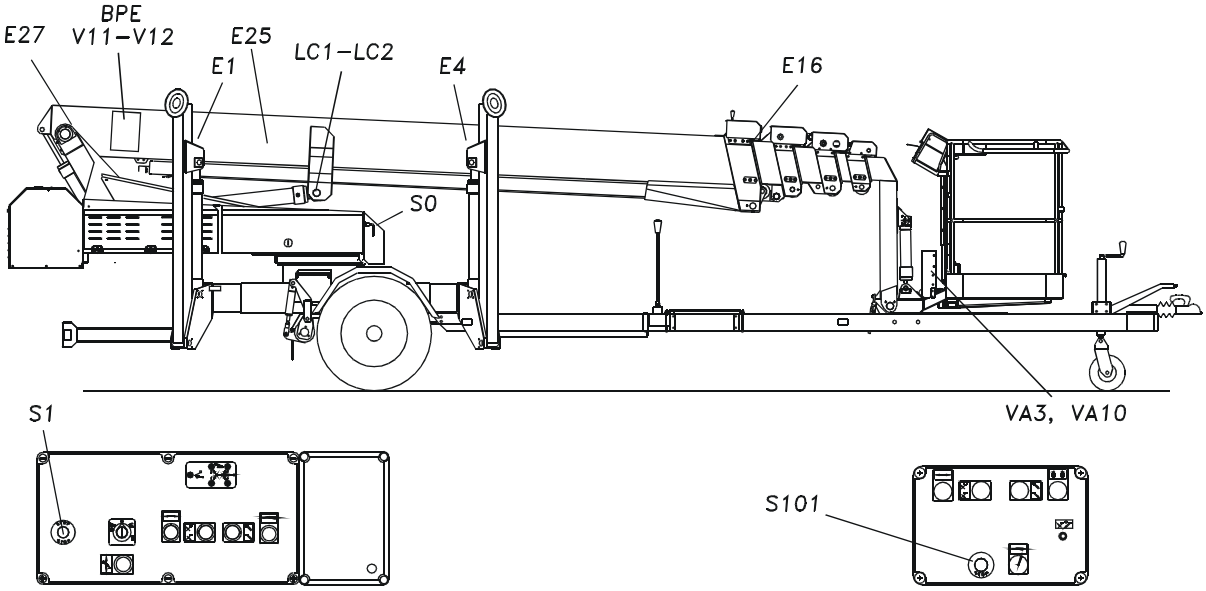

Užsakymo numeriai lipdukams OMME 2900

Visada nurodykite keltuvo serijos numerį ir kalbą!

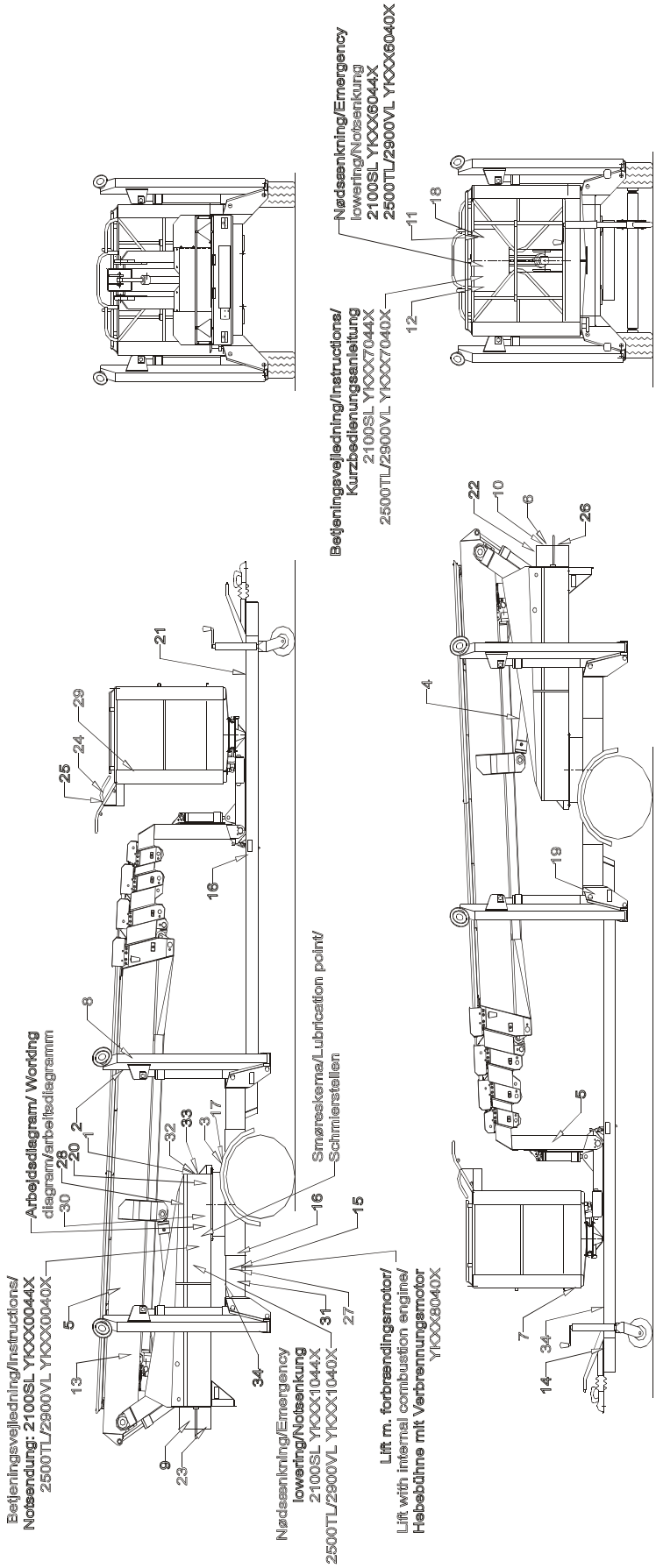

1 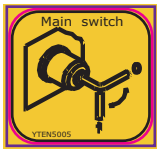

YTXX5005

2

YTFI0004

3

YT005046

4

YTXX1102

5 OMMELIFT
09650257

6 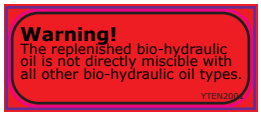

YTXX2001

7

09650435

8

YTXX6002

9 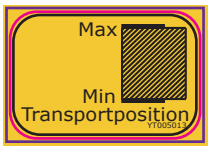

YT005013

10

YT006027

11

YTXX5003

12 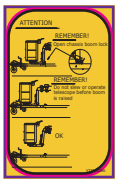
YTXX5006

13 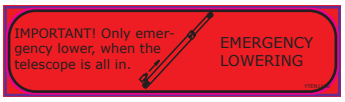

YTXX1100

14

YTXX4101

15

YTXX4100

16
YT000008

17

YTXX5004

18

YT005005

19

YT005045

20
YTXX6001a

21

YTDE3004
FOR GERMANY ONLY

22

YT005008

23 YT000012

24

YTXX5015

25 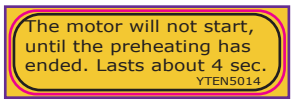

YTXX5014

26 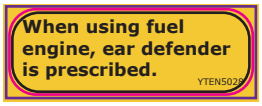

YTXX5028

27 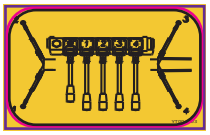
YT004003

28 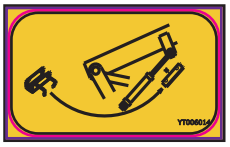
YT006014

29

YT006016

30 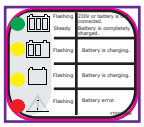
YTXX5208

31
YT004005

32

YT000023

33
YT000024

34
YT000041

35 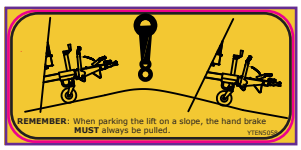

YTXX5058

1 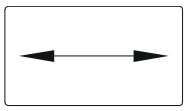

57000430

Drejning, højre/venstre
Drehung, rechts/links
Rotation, right/left

2 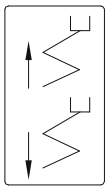

57000485

Saksearm, op/ned
Scherenarm, auf/ab
Scissor boom, up/down

3 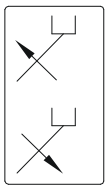

57000445

Arm, op/ned
Ausleger, auf/ab
Boom, up/down

4 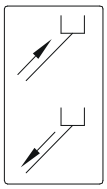

57000410
(Teleskop lifte)

Teleskoparm, ud/ind
Teleskopausl. aus/ein
Telescop.boom, out/in

5 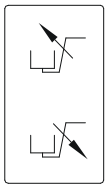

57000452

Jib arm, op/ned
Beweglicher Korbarm, auf/ab
Jib boom, up/down

6 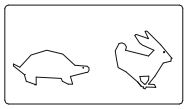

57000465

Hastighed, høj/lav
Geschw. hoch/niedrig
Speed, high/low

7 CHARGE

57000470

8 START

57000455

9 STOP

57000460

10 STOP/START

57000462

11

57000480

Potentiometer

12 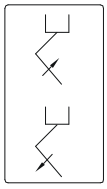

57000435

Underarm, op/ned
Unterer Ausleger, auf/ab
Lower boom, up/down

13 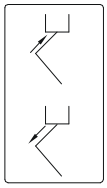

57000400
(Knæk lifte)

Teleskoparm, ud/ind
Teleskopausl., aus/ein
Telescop.boom, out/in

14 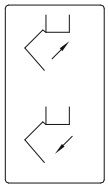

57000450

3. arm, op/ned
3. ausleger, auf/ab
3rd boom, up/down

15 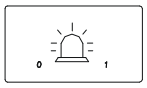

57000425

"Rotorblink"
"Rotor leuchte"
"Rotary light"

16 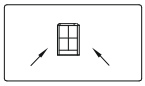

57000420

Opretning af kurv
Aufrichtung Korb
Alignment of basket

17 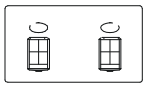

57000405

Drejbar kurv
Drehbarer Korb
Turnable basket

18 POWER

57000415

19 CHOKE

57000475

20 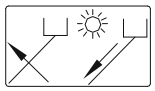

57000530

Moment OK

21 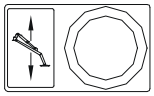

57000490

Service check report Omme lift A/S

Order no.:	Serial no.:	Customer reference no.:
Phone no.:	Year:	Product:
Company:		Type:
Address:		Hour meter:
Postal code:	Town:	

CHECK LIST FOR MOBILE PERSONAL ACCESS PLATFORM

A=OK B=repair on occasion C=not OK	A	B	C	A=OK B=repair on occasion C=not OK	A	B	C	A=OK B=repair on occasion C=not OK	A	B	C
1. Special safety equipment				3.3 Adjustment and sealing				**7. Chassis, undercarriage & stabilizers**			
1.1Type sign				3.4 Guard				7.1 Construction (deformation, rust, cracks and breakages)			
1.2 Warning-, instruction decals and operation symbols				3.5 Hydraulic tank				7.2 Bolts, bolted joints			
1.3 Saftety switches / sensors				3.6 Pump				7.3 Bearings, axles and moving links			
1.4 Light indicators				3.7 Motor				7.4 Lock pins and locking devices			
1.5 Emergency stop				3.8 Oil				7.5 Stabilizers and baseplates			
1.6 Lockable reverser				3.9 Filter				7.6 Function controls of stabilizer levelling system up and down			
1.7 Main switch				3.10 Leakages, untightnesses				7.7 Lift fittings and ball hitch			
1.8 Saftety harness				3.11 Function controls, especially extreme positions				**8. Work stand**			
1.9 Emergency lowering function				3.12 Pipes, hose rupture and load over centre valves				8.1 Construction (deformation, rust, cracks/breakages)			
1.10 Spirit levels				3.13 Hydraulic safety valves				8.2 Bolts, bolted joints etc.			
1.11 Level adjustement and slope alerts				**4. Motor and fuel system**				8.3 Fastening of work stand			
1.12 Warning light indicator / flashing beacon				4.1 Fuel system, tank and filters				8.4 Gate function, movable rail			
1.13 Overload fuse/Torque				4.2 Motor and transmission				8.5 Rail, hand-, knee-, and wall bases			
1.14 Guards				**5. Electro- and charging system**				8.6 Flooring and cable routing			
1.15 Transport position automatics				5.1 Battery, battery box, battery weight & battery connections				8.7 Telescoping platforms etc.			
2. Brakes, steering gear, tyres, indicators and operator controls				5.2 Electro-system, wires and plugs				8.8 Anchor point for safety harness			
2.1 Brakes				**6. Lifting device (boom, articulated boom, scissors, chains etc.)**				8.9 Instructions in basket			
2.2 Wheel and wheel suspension				6.1 Construction (deformation, rust, cracks, breakages)				8.10 Labels - load (persons, load)			
2.3 Tyre wear and – pressure				6.2 Bolts and bolted joints etc.				**9. Other important check points**			
2.4 Indicators, lamps and reflexes				6.3 Bearings, axles and moving links				9.1 Load test: KG			
2.5 Signalling device, horn				6.4 Slide shoe, -block, -lists etc.				9.2 Report and journal/label			
2.6 Operating devices – symbols				6.5 Limit switches				9.3 Manual			
				6.6 Transport fittings				9.4 Maintenance instructions			
3. Hydraulics				6.7 Rotary system, among others turntable and functions				9.5 CE-marking 1. January 97			
3.1 Pipes, hoses and screw-joints				6.8 Chains				9.6 EC- conformity certificate			
3.2 Control valves				6.9 Speed for movements				9.7 EC-type approval			
				6.10 Function controls							

Remarks (at first fill in the number in request, e.g. 1.5):

Accepted: ☐ Not accepted: ☐

Date and signature: